Формат	Зона	Поз.	Обозначение	Наименование	Кол.	Приме-чание
				Документация		
А1			КП18.301172.001СБ	Сборочный чертеж		
				Сборочные единицы		
А4		1	КП18.301179.003	Корпус	1	
А4		2	КП18.301251.001	Крышка	1	
Б4		3	КП18.304242.001	Виброизоляторы	1	
				Стандартные изделия		
		6		Винт М6-6gх22	6	
				ГОСТ 10337-80		
		7		Винт А.М4-6gх12	2	
				ГОСТ 11644-75		
		8		Винт А.М5-6gх20	4	
				ГОСТ 11644-75		

Перв. примен.

Справ. №

Подп. и дата

Инв. № дубл.

Взам. инв. №

Подп. и дата

Инв. № подл.

Изм.	Лист	№ докум.	Подп.	Дата
Разраб.		Акулин		
Пров.				
Н.контр.				
Утв.				

КП18.301172.001

Прибор "172Л"

Лит.	Лист	Листов
	1	2

Копировал

Формат А4

Формат	Зона	Поз.	Обозначение	Наименование	Кол.	Приме-чание
		9		Винт А.М5-6дх25	8	
				ГОСТ 11644-75		
		10		Винт А.М6-6дх25	6	
				ГОСТ 11644-75		
				Шайбы ГОСТ 10450-78		
		11		А 4	2	
		12		А 5	4	
		13		А 6	6	

Подп. и дата | Инв. № дубл. | Взам. инв. № | Подп. и дата | Инв. № подл.

Изм.	Лист	№ докум.	Подп.	Дата	КП18.301172.001	Лист 2

Копировал Формат А4

КП18.301172.001СБ

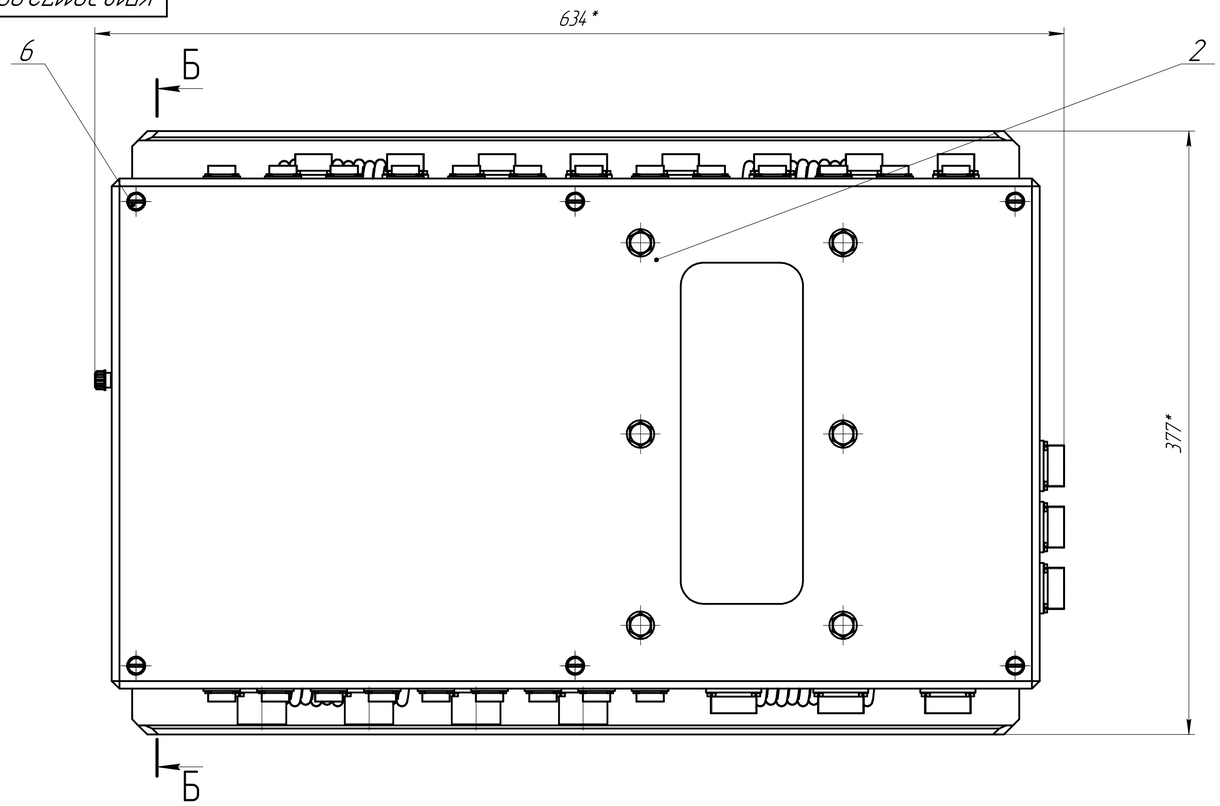

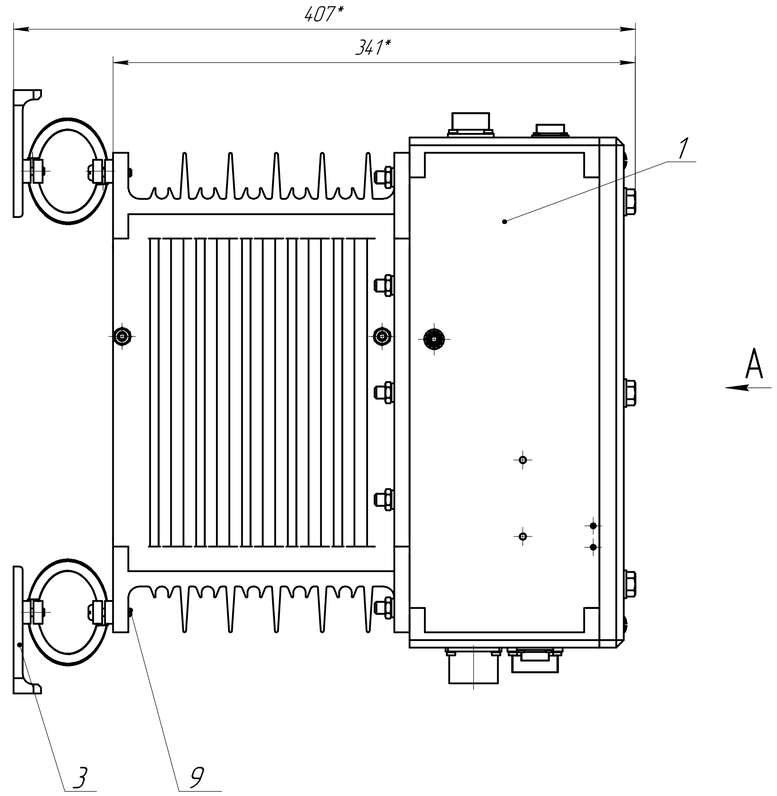

А (поз. 2 не показана)

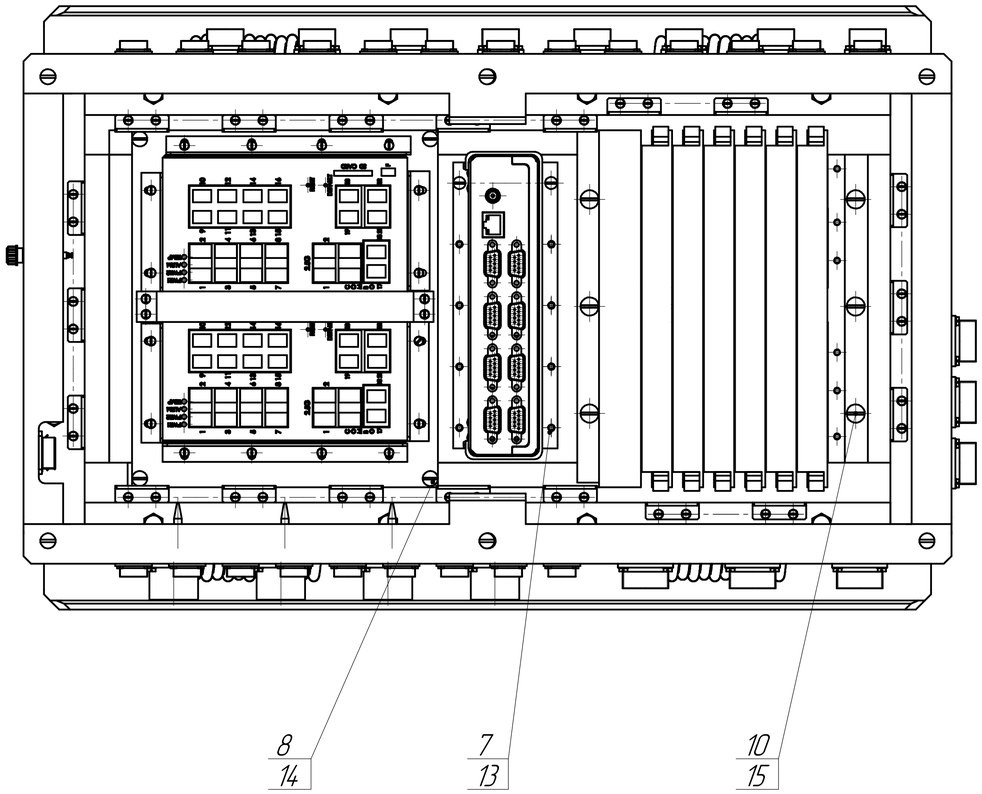

Б–Б

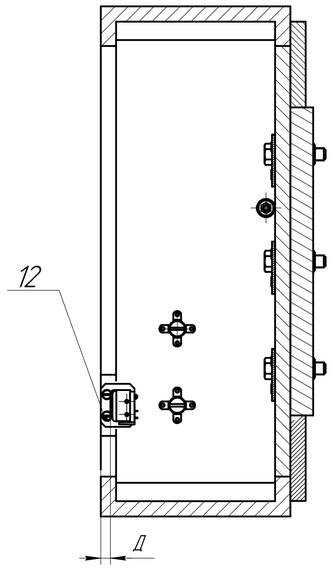

1 *Размеры для справок.

2 Поз. 6–13 стопорить по ОСТ 5Р.9307–97 вид 3.3.4Г – эмаль ЭП–51, серая.

3 Обеспечить замыкание переключателя регулированием размера Д.

4 Остальные технические требования – по ОСТ4 ГО.070.015.

					КП18.301172.001СБ			
Изм.	Лист	№ докум.	Подп.	Дата	Прибор "172Л" Сборочный чертеж	Лит.	Масса	Масштаб
Разраб.		Акулин					74,27	1:2
Пров.		Воробьев				Лист	Листов 1	
Т.контр.								
Н.контр.								
Утв.								

Перв. примен. КП18.301172.001

Справ. №

Подп. и дата

Инв. № дубл.

Взам. инв. №

Подп. и дата

Инв. № подл.

Копировал

Формат А1

Формат	Зона	Поз.	Обозначение	Наименование	Кол.	Приме-чание
				Документация		
А1			КП18.301179.004СБ	Корпус		
				Сборочные единицы		
А4		1	КП18.301179.003	Корпус	1	
А4		2	КП18.301222.001	Подсборка МОХА	1	
А4		3	КП18.301228.001	Подсборка ИнЗер	1	
Б4		4	КП18.436737.003	ВПН 3, 3/5/±12-150.01	1	
Б4		5	КП18.436737.004	Модуль индикации	1	
				и управления питанием		
Б4		6	КП18.467532.005	Модуль РЭМ 2Е.НФДА	1	
Б4		7	КП18.469535.602-01	Плата объединительная	1	
Б4		8	КП18.642145.001	Микропереключатель	1	

Перв. примен. КП18.301172.001

Справ. №

Подп. и дата

Инв. № дубл.

Взам. инв. №

Подп. и дата

Инв. № подл.

Изм.	Лист	№ докум.	Подп.	Дата
Разраб.		Акулин		
Пров.		Воробьев		
Н.контр.				
Утв.				

КП18.301179.004

Корпус

Лит.	Лист	Листов
	1	2

Копировал

Формат А4

Формат	Зона	Поз.	Обозначение	Наименование	Кол.	Приме-чание
				Прочие изделия		
		9		Модуль CompactPCI	2	
				TA1-6U-CPCI		
		10		Модуль М-2И.ХК.103.01	1	
				ЕМАИ.468369.018-01		
		11		Модуль МВС/С-К	1	
				ТВГИ.469555.140		

Подп. и дата

Инв. № дубл.

Взам. инв. №

Подп. и дата

Инв. № подл.

Изм.	Лист	№ докум.	Подп.	Дата

КП18.301179.004

Лист 2

Копировал

Формат А4

КП18.301179.04СБ

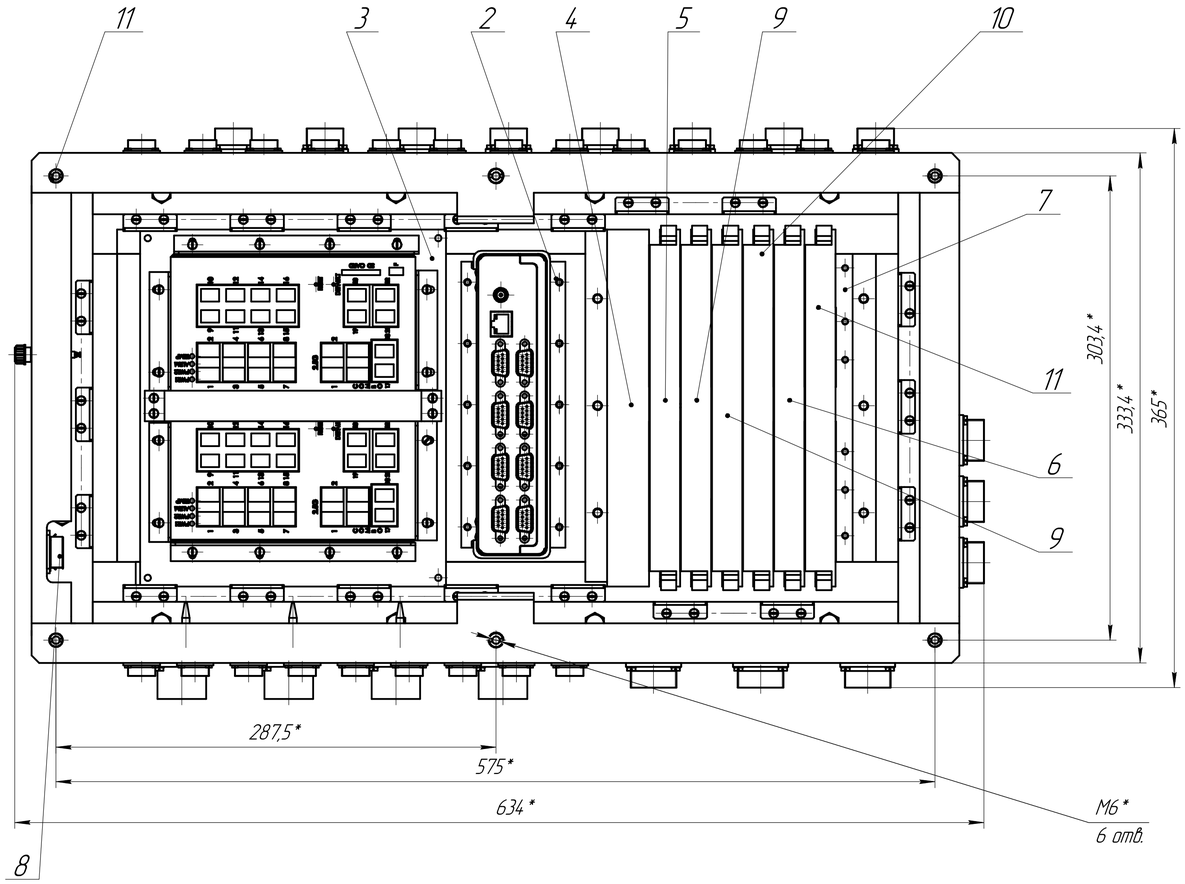

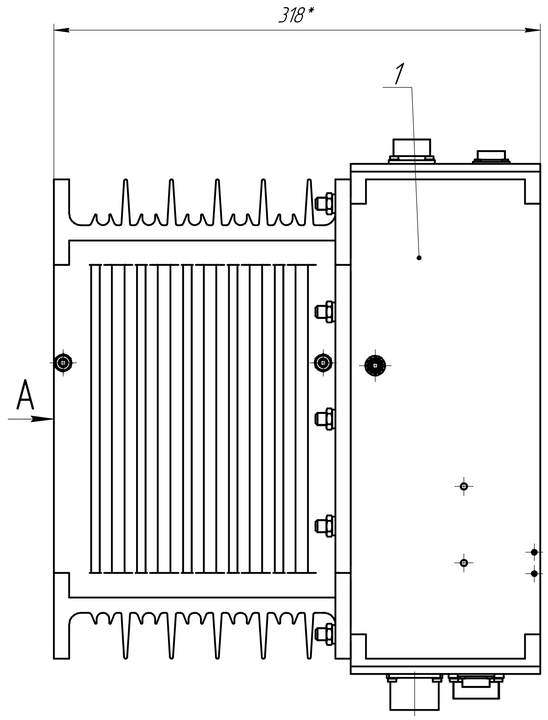

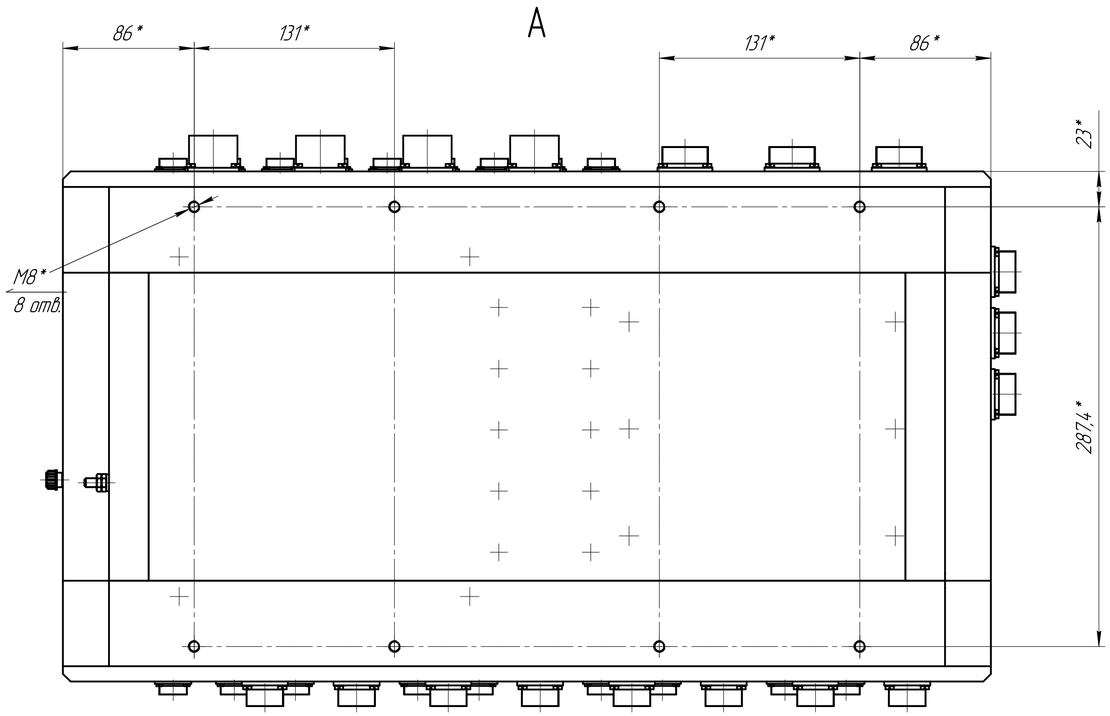

1 *Размеры для справок.
2 Остальные технические требования – по ОСТ4 ГО.070.015.

					КП18.301179.04СБ			
Изм.	Лист	№ докум.	Подп.	Дата	Корпус	Лит.	Масса	Масштаб
Разраб.		Акулин					56	1:2
Пров.		Воробьев				Лист	Листов 1	
Т.контр.								
Н.контр.								
Утв.								

Копировал Формат А1

Перв. примен. КП18.301179.04.
Справ. №
Подп. и дата
Инв. № дубл.
Взам. инв. №
Подп. и дата
Инв. № подл.

Формат	Зона	Поз.	Обозначение	Наименование	Кол.	Приме-чание
				Документация		
*)			КП18.301179.003СБ	Сборочный чертеж		*)2хА1
				Сборочные единицы		
А4		1	КП18.301179.002	Корпус	1	
				Детали		
Б4		2	КП18.745212.003	Уголок	20	
				Стандартные изделия		
		3		Винт А.М2-6дх9	88	
				ГОСТ 1491-80		
		4		Винт А.М3-6дх9	24	
				ГОСТ 1491-80		
		5		Винт А.М3-6дх10	16	
				ГОСТ 1491-80		
		6		Винт А.М3-6дх12	44	
				ГОСТ 1491-80		

Перв. примен. КП18.301179.004

Справ. №

Подп. и дата

Инв. № дубл.

Взам. инв. №

Подп. и дата

Инв. № подл.

Изм.	Лист	№ докум.	Подп.	Дата	КП18.301179.003		
Разраб.		Акулин			Корпус	Лит.	Лист 1 / Листов 3
Пров.		Воробьев					
Н.контр.							
Утв.							

Копировал Формат А4

Формат	Зона	Поз.	Обозначение	Наименование	Кол.	Примечание
		7		Винт А.М6-6дх10	2	
				ГОСТ 1491-80		
		8		Винт А.М3-6дх7	40	
				ГОСТ 17473-80		
		9		Гайка М6-6Н ГОСТ 5916-70	2	
		10		Лепесток 1-2-5,3 х 28-00	2	
				ГОСТ 23921-79		
				Шайбы ГОСТ 10450-78		
		11		А 2	88	
		12		А 3	124	
		13		А 6	3	
		14		Шпилька М6-6ех26.26	1	
				ОСТ 92-0741-72		
				Прочие изделия		
		15		Вилка 2РМДТ24Б10Ш5А1В	3	
				ГЕ0.364.126 ТУ		
		16		Вилка 2РМДТ27Б19Ш5В1В	6	
				ГЕ0.364.126 ТУ		
		17		Вилка 2РМТ22Б10Ш1А1В	8	
				ГЕ0.364.126 ТУ		

Подп. и дата | Инв. № дубл. | Взам. инв. № | Подп. и дата | Инв. № подл.

Формат	Зона	Поз.	Обозначение	Наименование	Кол.	Приме-чание
		18		Вилка ОС144Е-413Р	4	
				ЦСНК.430421.019ТУ		
		19		Вилка РС19ТВ	22	
				АВО.364.047 ТУ		
				(АШДК.434410.059 ТУ)		
		20		Зажим ЗМЗ га 0.483.000 ТУ	1	

Подп. и дата | Инв. № дубл. | Взам. инв. № | Подп. и дата | Инв. № подл.

Изм.	Лист	№ докум.	Подп.	Дата

КП18.301179.003

Лист 3

Копировал Формат А4

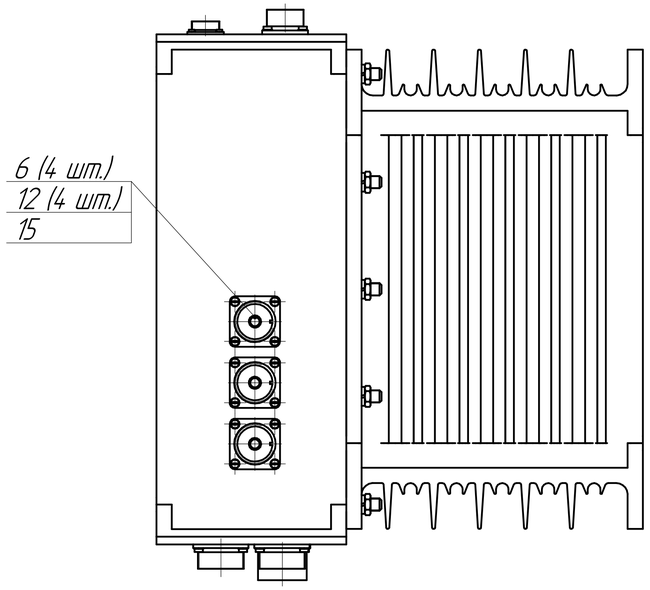

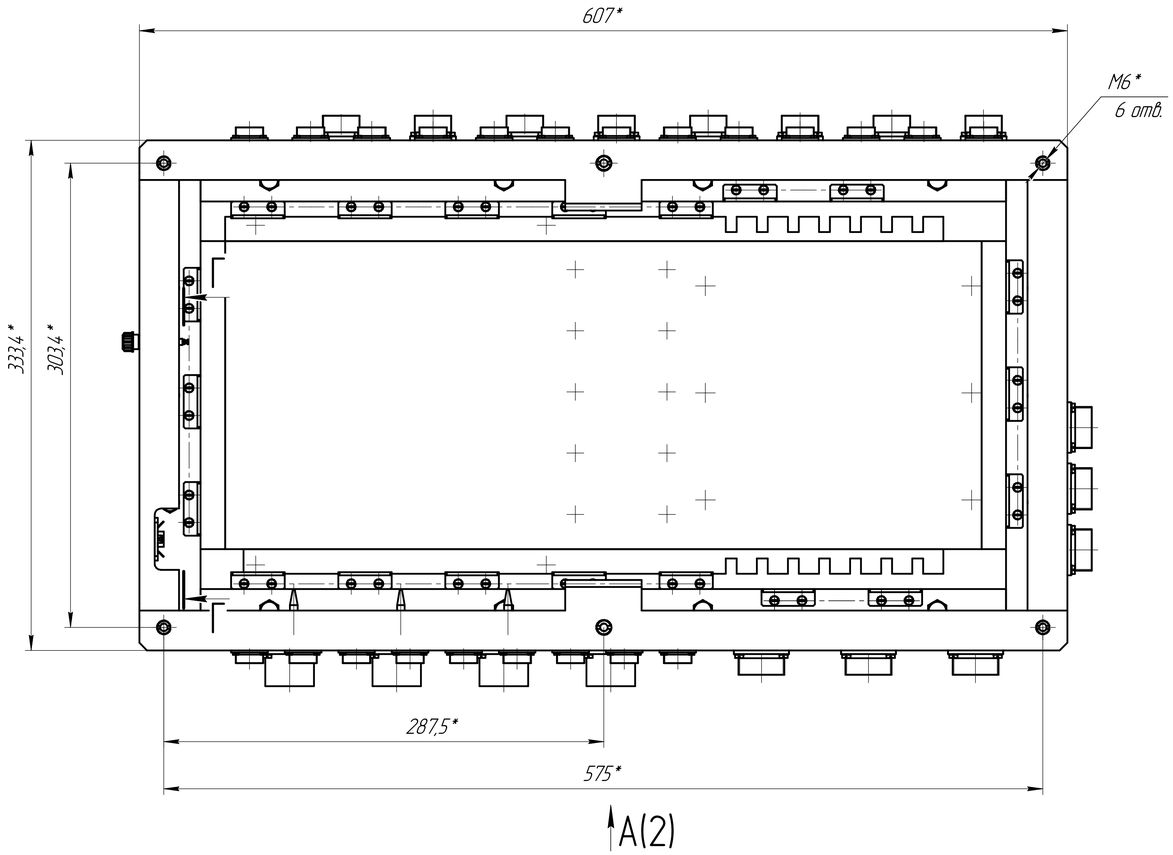

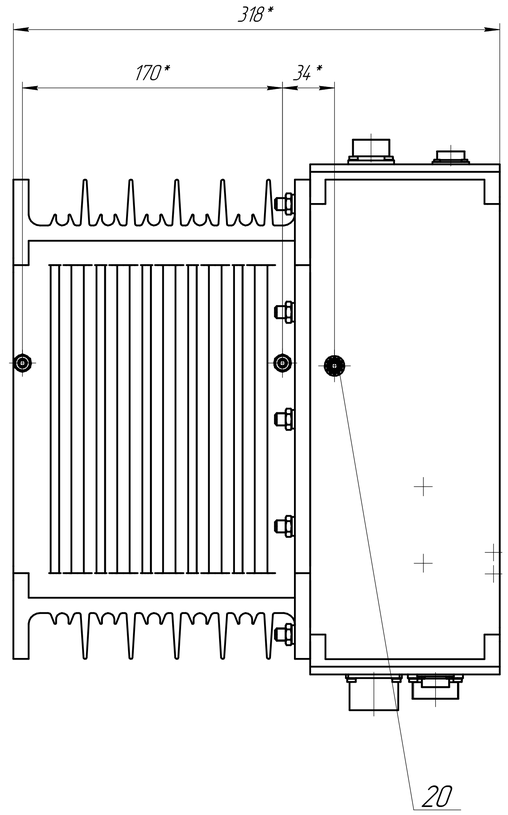

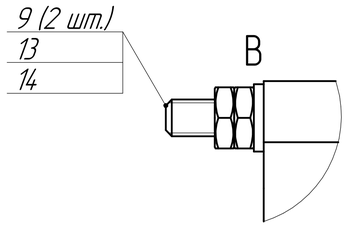

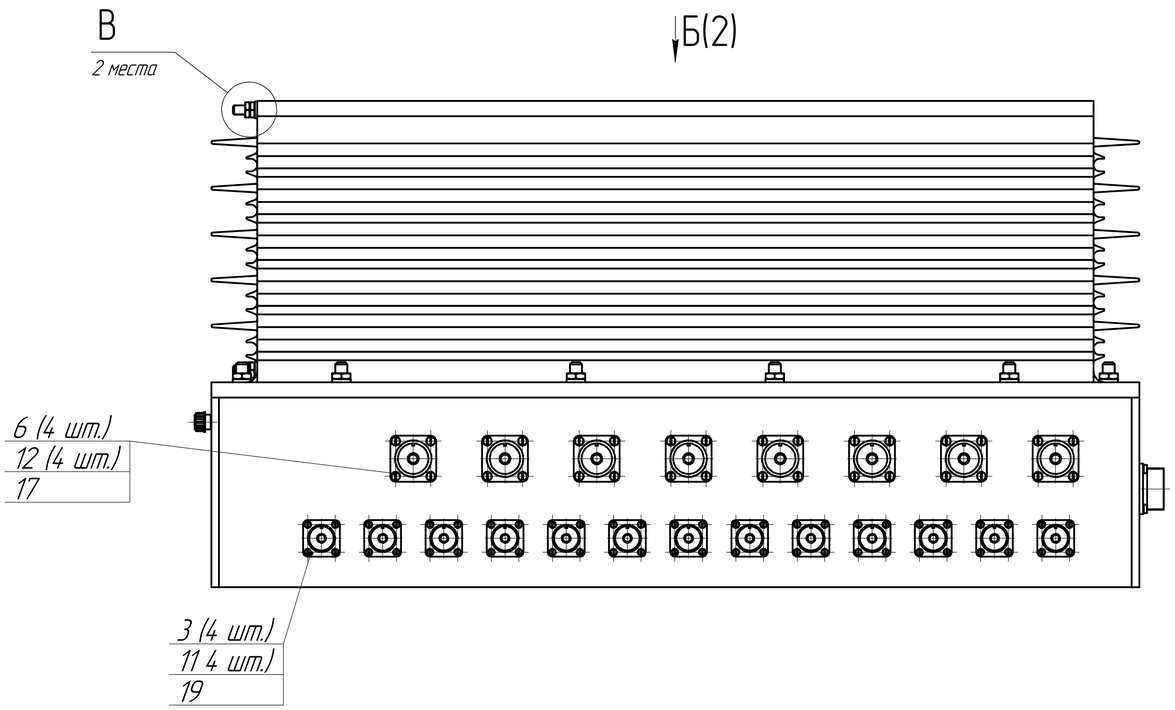

Г–Г (поз.19 не показана)

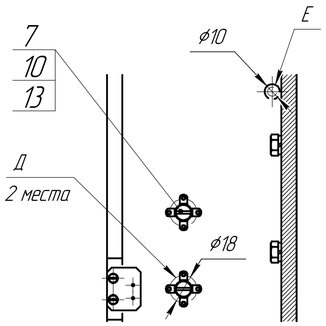

1 *Размеры для справок.

2 Монтаж соединителей поз. 14, 15, 16 осуществлять согласно ГЕ0.364.126 ТУ.
соединителей поз. 17– согласно ЦСНК.430421.019ТУ,
соединителей поз. 18– согласно АВ0.364.047 ТУ.

3 Поверхность Д зачистить. шероховатость – √Ra 3,2.

4 Покрытие Хим.Окс.з – поверхности Д, Е.

5 Покрытие: Лак УР–231.0М3 – поверхности Д, Е выступающие за габариты дет. поз. 12, 19 и открытые поверхности крепежа.

6 Требования по монтажу лепестков поз. 12 – ОСТ 4.209.007–82.

7 Зажим заземления поз. 19 установить согласно ОСТ 1.76211–76.

8 Остальные технические требования – по ОСТ4 ГО.070.015.

					КП18.301179.003СБ			
Изм.	Лист	№ докум.	Подп.	Дата	Корпус Сборочный чертеж	Лит.	Масса	Масштаб
Разраб.		Акулин					29,49	1:2
Пров.		Воробьев				Лист 1	Листов 2	
Т.контр.								
Н.контр.								
Утв.								

Копировал

Формат А1

Перв. примен. КП18.301179.003

Справ. №

Подп. и дата

Инв. № дубл.

Взам. инв. №

Подп. и дата

Инв. № подл.

КП18.301179.003СБ

А(1)

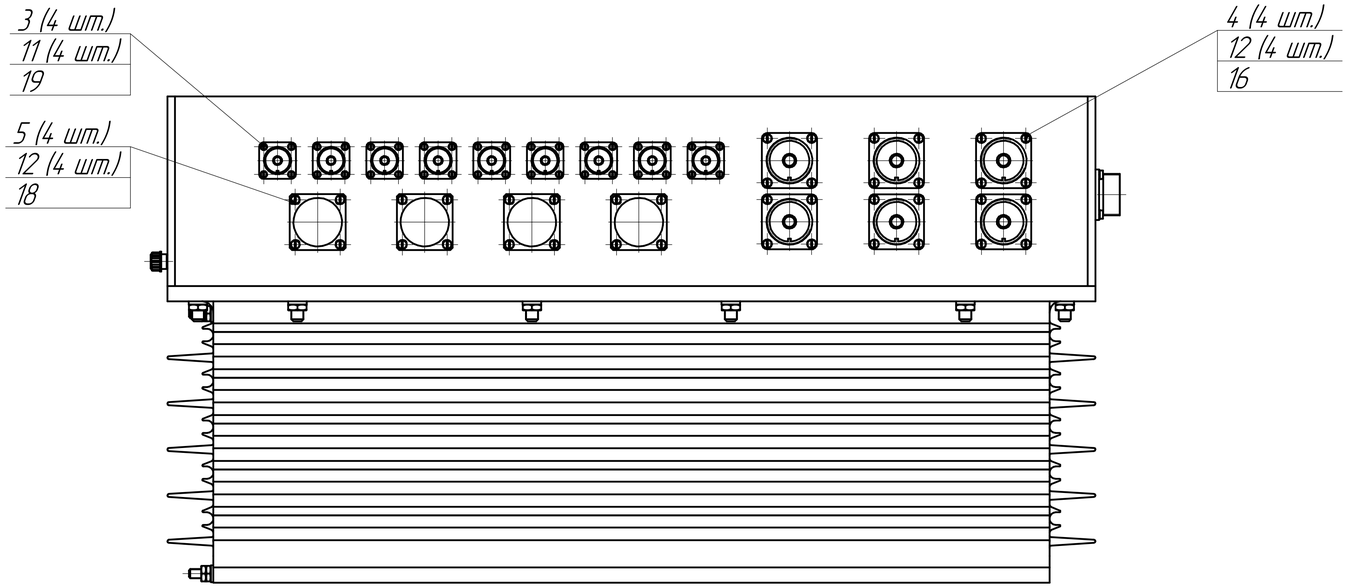

Б(1)

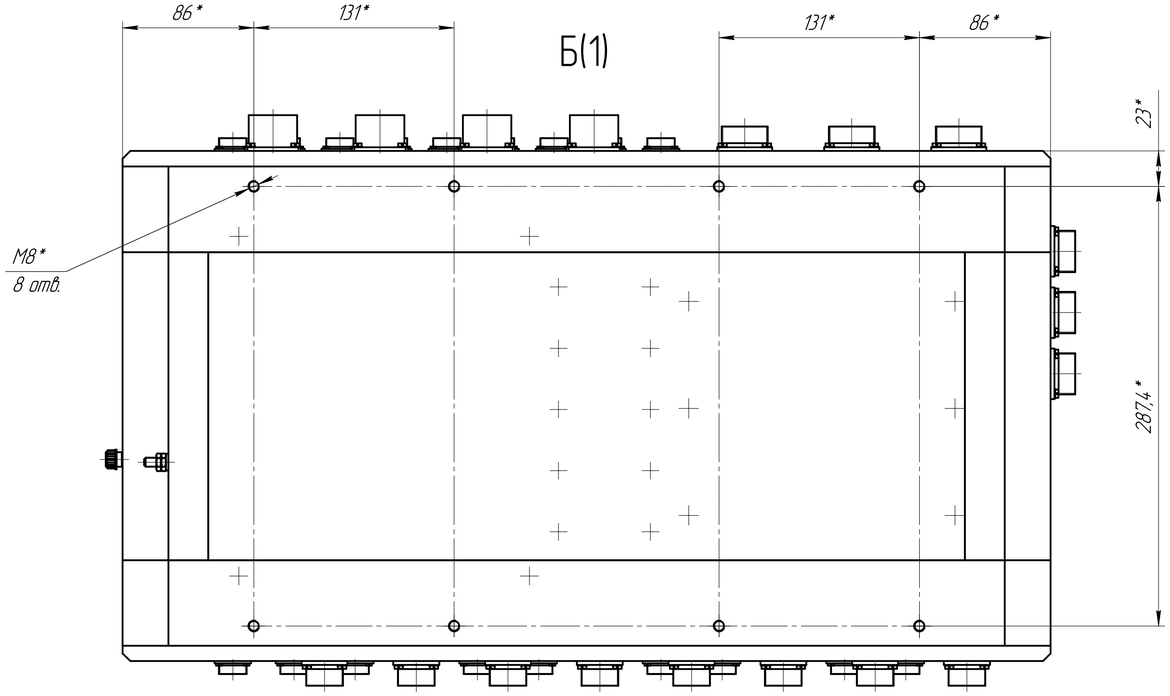

Изм.	Лист	№ докум.	Подп.	Дата	КП18.301179.003СБ	Лист 2

Копировал Формат А1

Инв. № подл. | Подп. и дата | Взам. инв. № | Инв. № дубл. | Подп. и дата

Формат	Зона	Поз.	Обозначение	Наименование	Кол.	Приме-чание
				Документация		
A1			КП18.301179.002СБ	Сборочный чертеж		
				Сборочные единицы		
A4		1	КП18.301179.001	Корпус	1	
A4		2	КП18.301211.002	Монтажный модуль	1	
				Стандартные изделия		
		5		Болт М8х1-6gх35	14	
				ГОСТ 7811-70		
		6		Гайка М8х1-6Н	14	
				ГОСТ 15522-70		
		7		Шайба 8 ГОСТ 6402-70	28	

Перв. примен. КП18.301179.003

Справ. №

Подп. и дата

Инв. № дубл.

Взам. инв. №

Подп. и дата

Инв. № подл.

Изм.	Лист	№ докум.	Подп.	Дата
Разраб.		Акулин		
Пров.		Воробьев		
Н.контр.				
Утв.				

КП18.301179.002

Корпус

Лит.	Лист	Листов
		1

Копировал

Формат A4

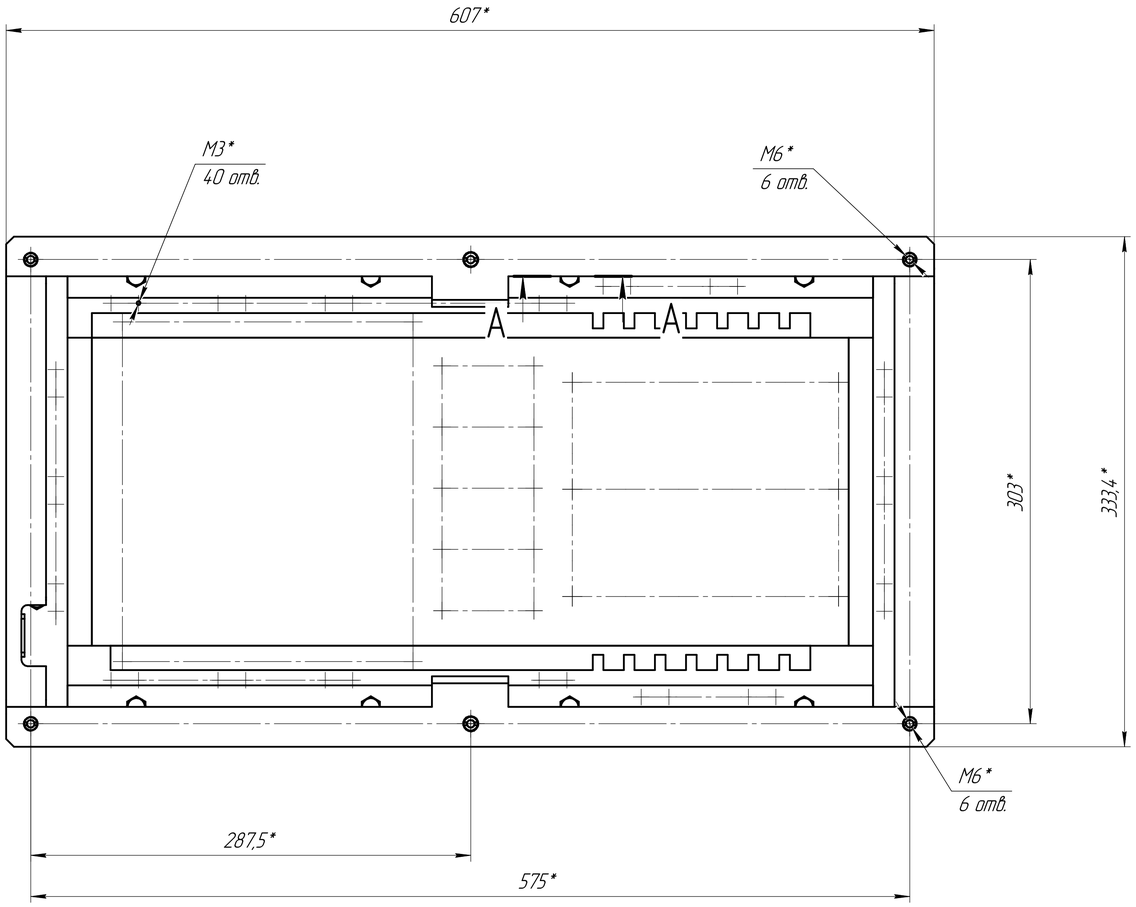

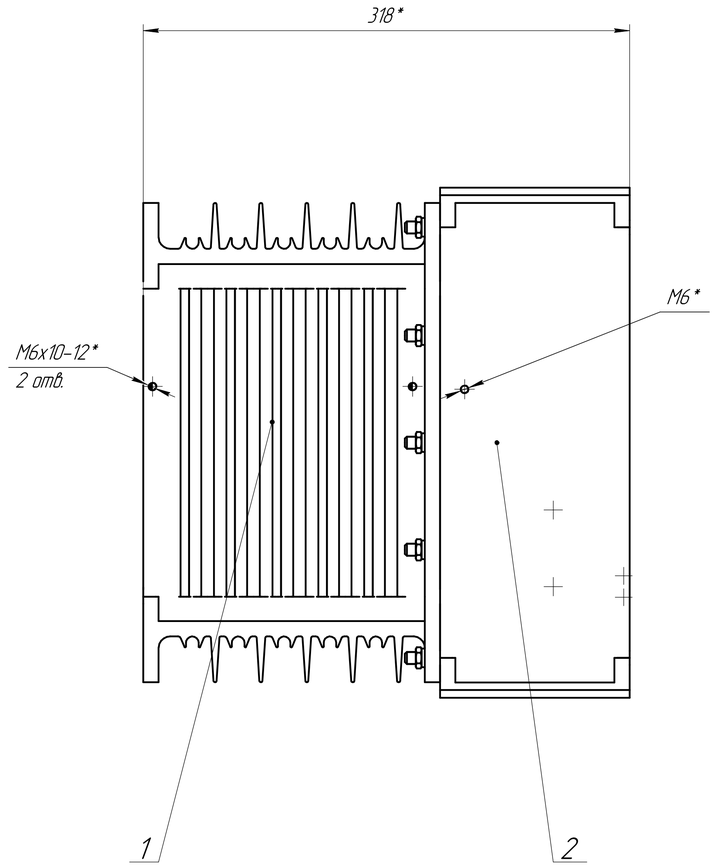

А–А

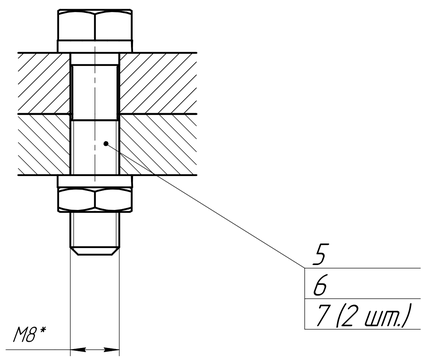

1 *Размеры для справок.
2 Эмаль ПФ-218 ГС зеленовато-желтая IV.0М3 – открытые поверхности крепежа поз. 5, 6, 7.
3 Остальные ТТ – по ОСТ4.ГО.070.015.

					КП18.301179.002СБ			
Изм.	Лист	№ докум.	Подп.	Дата	Корпус Сборочный чертеж	Лит.	Масса	Масштаб
Разраб.		Акулин					25,73	1:2
Пров.		Воробьев				Лист	Листов 1	
Т.контр.								
Н.контр.								
Утв.								

Копировал Формат А1

Перв. примен. КП18.301179.002
Справ. №
Подп. и дата
Инв. № дубл.
Взам. инв. №
Подп. и дата
Инв. № подл.

Формат	Зона	Поз.	Обозначение	Наименование	Кол.	Приме-чание
				Документация		
A1			КП18.301179.001СБ	Корпус		
				Детали		
A4		1	КП18.741121.002	Основание	1	
A1		2	КП18.746217.003	Швеллер	2	
A1		3	КП18.746217.004	Швеллер	1	
			-01	Швеллер	1	

Изм.	Лист	№ докум.	Подп.	Дата
Разраб.		Акулин		
Пров.		Воробьев		
Н.контр.				
Утв.				

КП18.301179.001

Корпус

Лит.	Лист	Листов
		1

Перв. примен. КП18.301179.002

Справ. №

Подп. и дата

Инв. № дубл.

Взам. инв. №

Подп. и дата

Инв. № подл.

Копировал

Формат A4

КП18.301179.001СБ

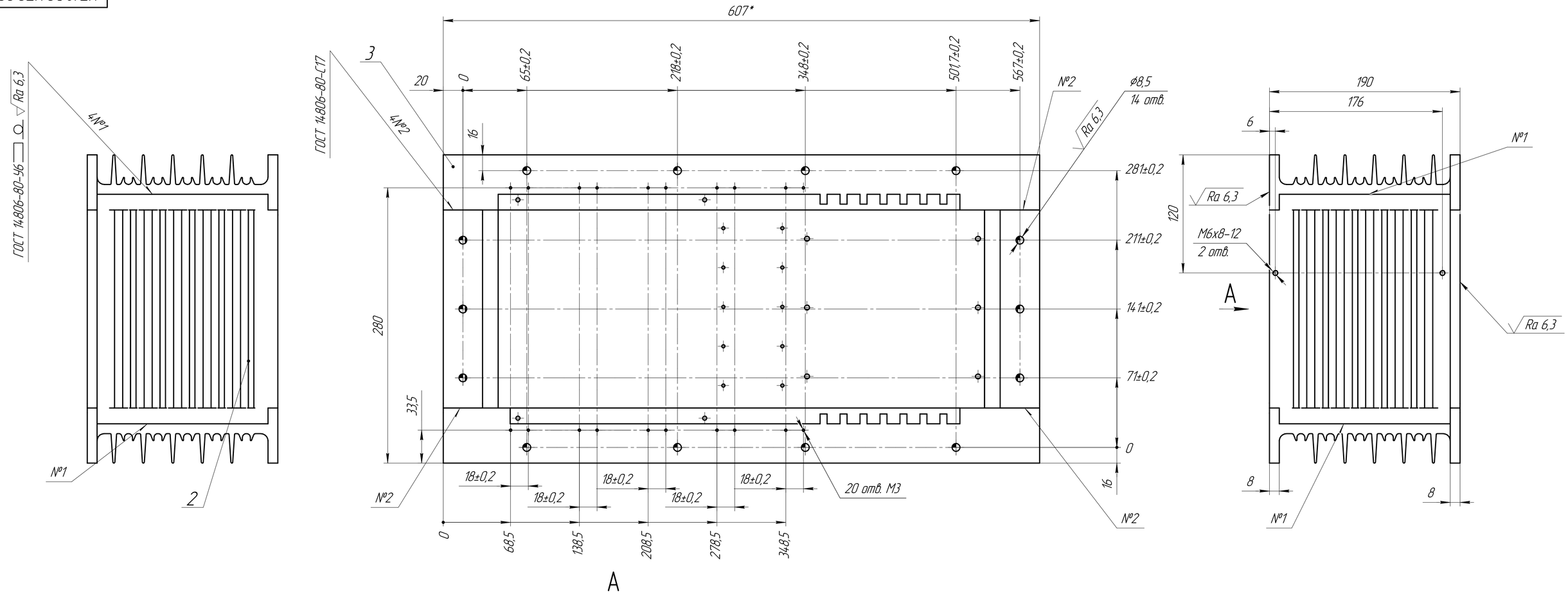

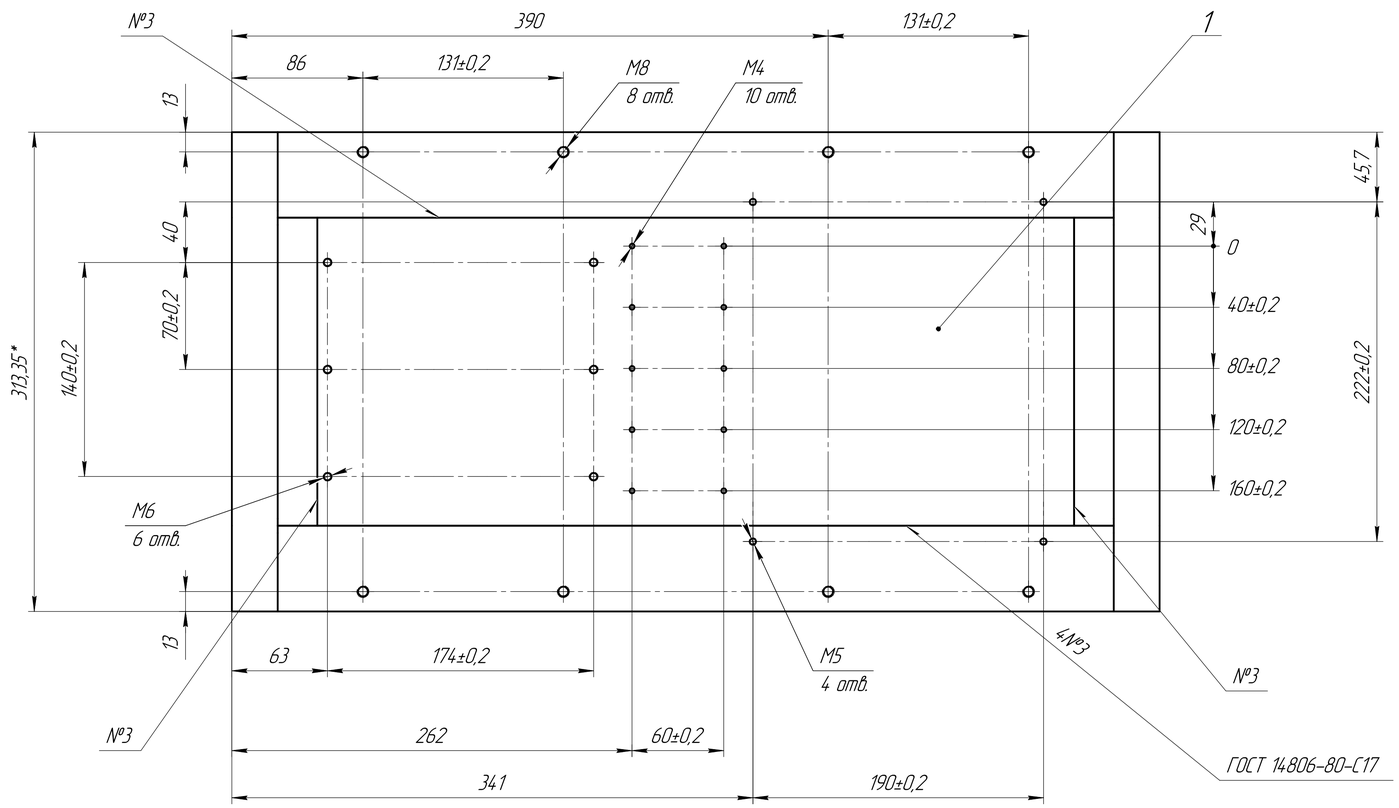

1 *Размеры для справок

2 Сварные швы по ГОСТ 14806-80. Сварные швы II класса по ОСТ4 ГО.005.247-82.

3 Покрытие: Ан. Окс. эмт./Эмаль ПФ-218ГС зеленовато-желтаяM.IV.0M3.

4 Остальные технические требования – по ОСТ 4 ГО.070.015.

					КП18.301179.001СБ			
Изм.	Лист	№ докум.	Подп.	Дата	Корпус Сборочный чертеж	Лит.	Масса	Масштаб
Разраб.		Акулин					17,67	1:2
Пров.		Воробьев				Лист	Листов 1	
Т.контр.								
Н.контр.								
Утв.								

Перв. примен. КП18.301179.001

Справ. №

Подп. и дата

Инв. № дубл.

Взам. инв. №

Подп. и дата

Инв. № подл.

Копировал

Формат А1

КП18.741121.002

Ra 6,3 (√)

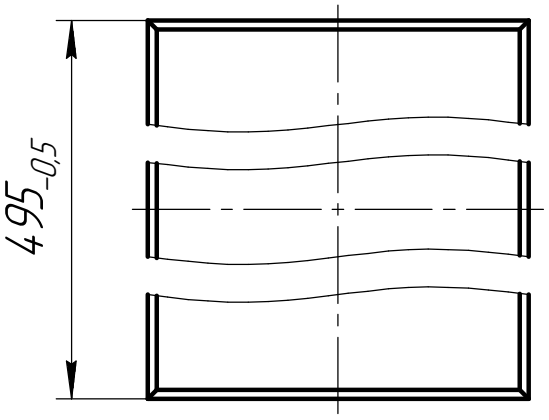

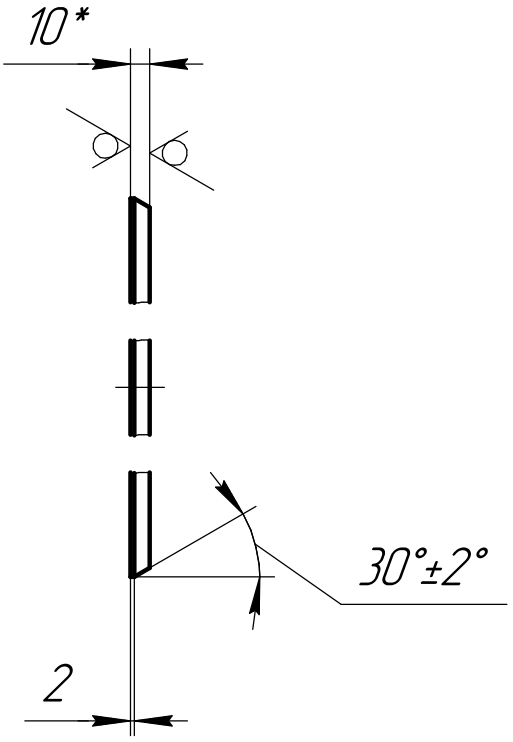

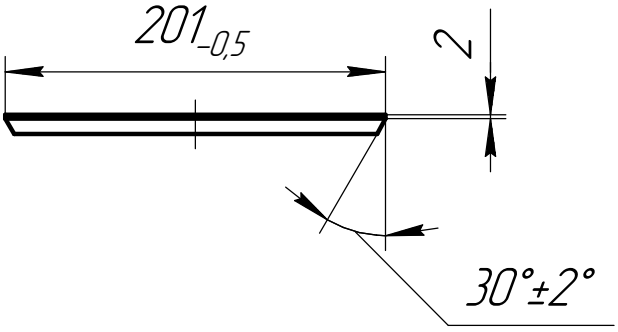

1 *Размер для справок.
2 Остальные ТТ по ОСТ4.ГО.070.014

Изм.	Лист	№ докум.	Подп.	Дата	КП18.741121.002		
Разраб.		Акулин			Основание	Лит.	Масса: 2,6 / Масштаб: 1:4
Пров.		Воробьев				Лист	Листов 1
Т.контр.							
Н.контр.					Плита АМг5 10 ГОСТ 17232-99		
Утв.							

Перв. примен. КП18.301179.001

Справ. №

Подп. и дата

Инв. № дубл.

Взам. инв. №

Подп. и дата

Инв. № подл.

Копировал

Формат А4

КП18.746217.003

КП18.746217.003 – изображено
КП18.746217.003-01 – зеркально отражено

Ra 6,3 (√)

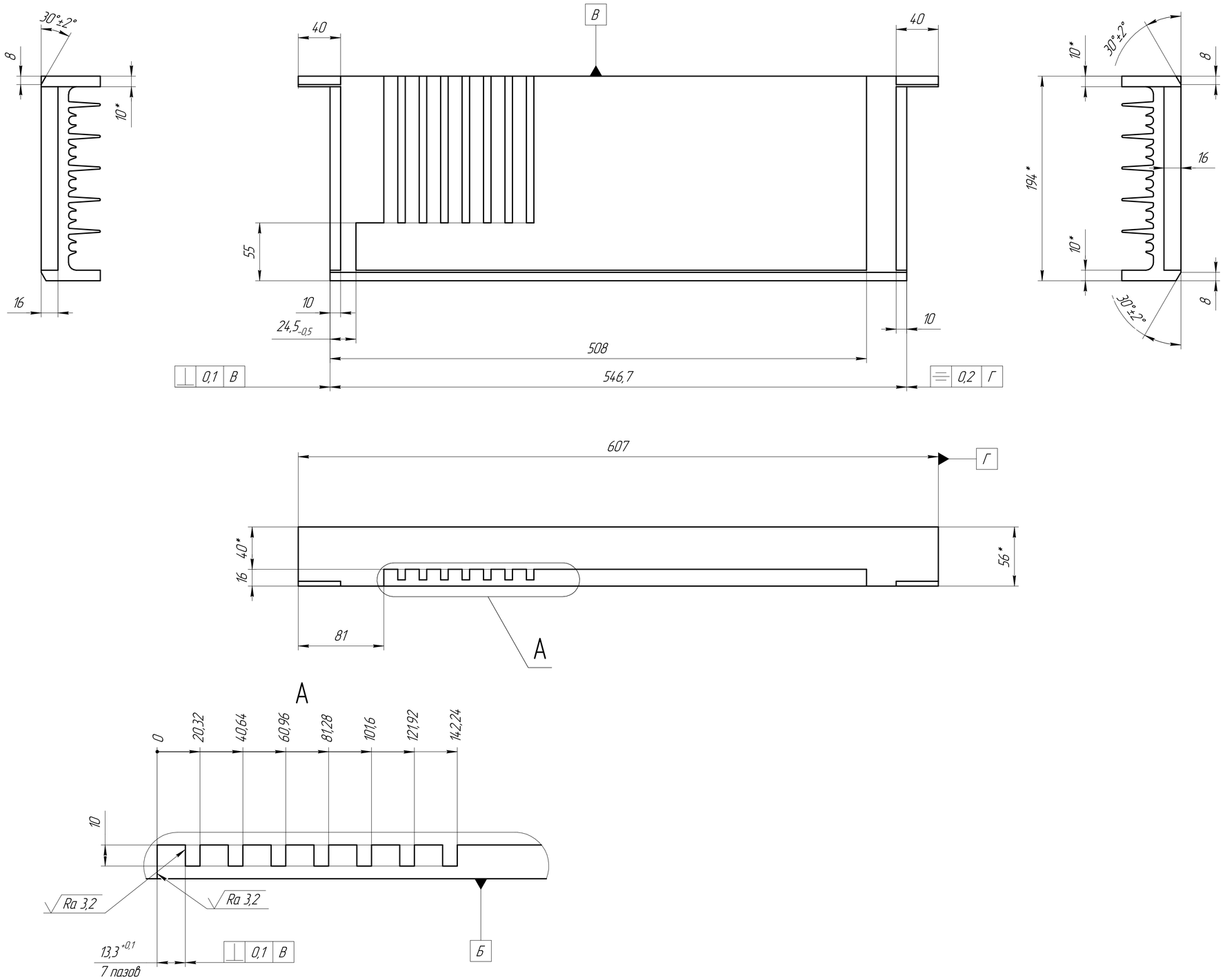

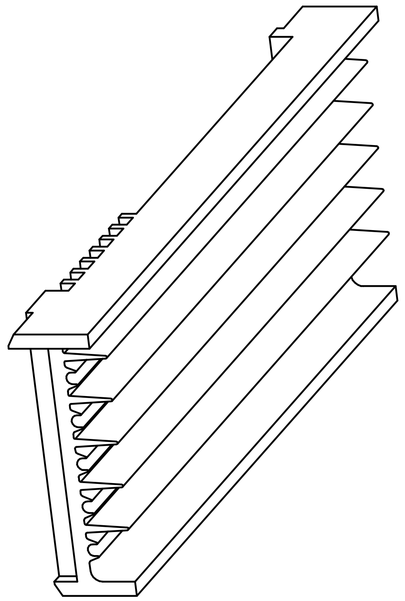

Таблица 1

Обозначение	Масса	Литера
КП18.746217.003	5,71	
-01	5,71	

1 *Размеры для справок.
2 Остальные ТТ по ОСТ4.ГО.070.014.

Изм.	Лист	№ докум.	Подп.	Дата	КП18.746217.003			
Разраб.		Акулин			Швеллер	Лит.	Масса	Масштаб
Пров.		Воробьев					См. табл.	1:2
Т.контр.						Лист	Листов 1	
Н.контр.					Заготовка КП18.746217.005			
Утв.								

Копировал Формат А1

Перв. примен. КП18.301179.001
Справ. №
Подп. и дата
Инв. № дубл.
Взам. инв. №
Подп. и дата
Инв. № подл.

КП18.746217.004

Ra 6,3

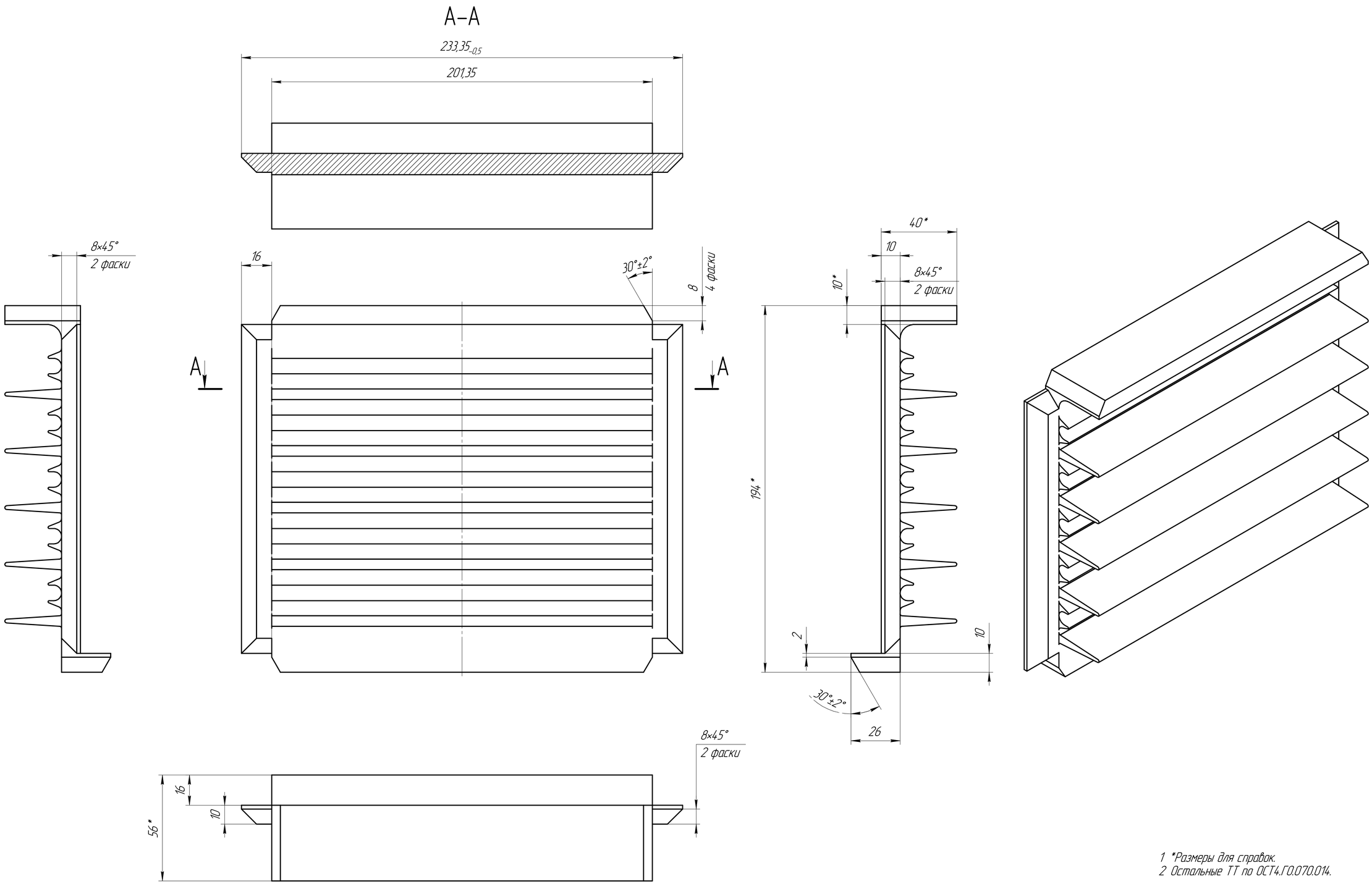

1 *Размеры для справок.
2 Остальные ТТ по ОСТ4.ГО.070.014.

					КП18.746217.004			
Изм.	Лист	№ докум.	Подп.	Дата	Швеллер	Лит.	Масса	Масштаб
Разраб.		Акулин					1,81	1:1
Пров.		Воробьев				Лист	Листов 1	
Т.контр.					Заготовка КП18.746217.005-01			
Н.контр.								
Утв.								

Перв. примен. КП18.301179.001

Справ. №

Подп. и дата

Инв. № дубл.

Взам. инв. №

Подп. и дата

Инв. № подл.

Копировал

Формат А1

Формат	Зона	Поз.	Обозначение	Наименование	Кол.	Приме-чание
				Документация		
А2			КП18.301211.002СБ	Сборочный чертеж		
				Сборочные единицы		
А4		1	КП18.301211.001	Монтажный модуль	1	
				Детали		
Б4		2	КП18.711233.001	Втулка	6	
Б4		3	КП18.741124.001	Планка	1	
				Стандартные изделия		
		4		Винт А.М3-6дх6.14Н	2	
				ГОСТ 1477-93		
		5		Винт А.М3-6дх6	2	
				ГОСТ 17475-80		

Перв. примен. КП18.301179.002

Справ. №

Подп. и дата

Инв. № дубл.

Взам. инв. №

Подп. и дата

Инв. № подл.

Изм.	Лист	№ докум.	Подп.	Дата
Разраб.		Акулин		
Пров.		Воробьев		
Н.контр.				
Утв.				

КП18.301211.002

Монтажный модуль

Лит.	Лист	Листов
		1

Копировал

Формат А4

КП18.301211.002СБ

Б–Б (2:1)

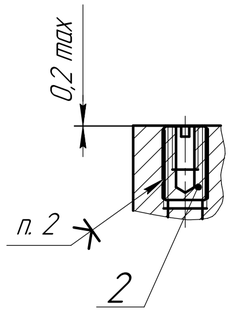

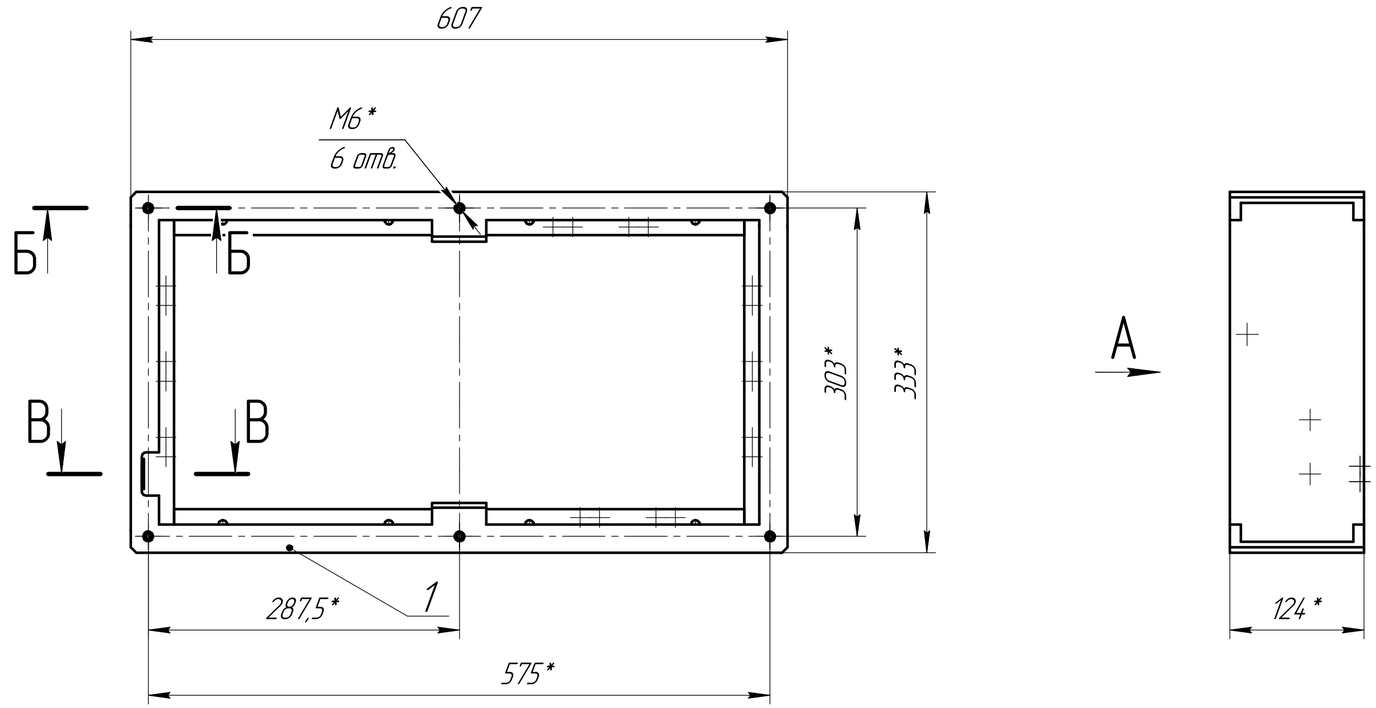

В–В (2:1)

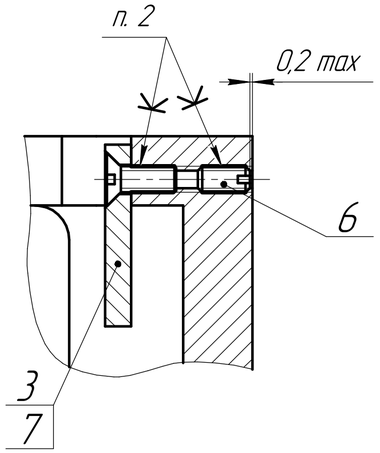

А

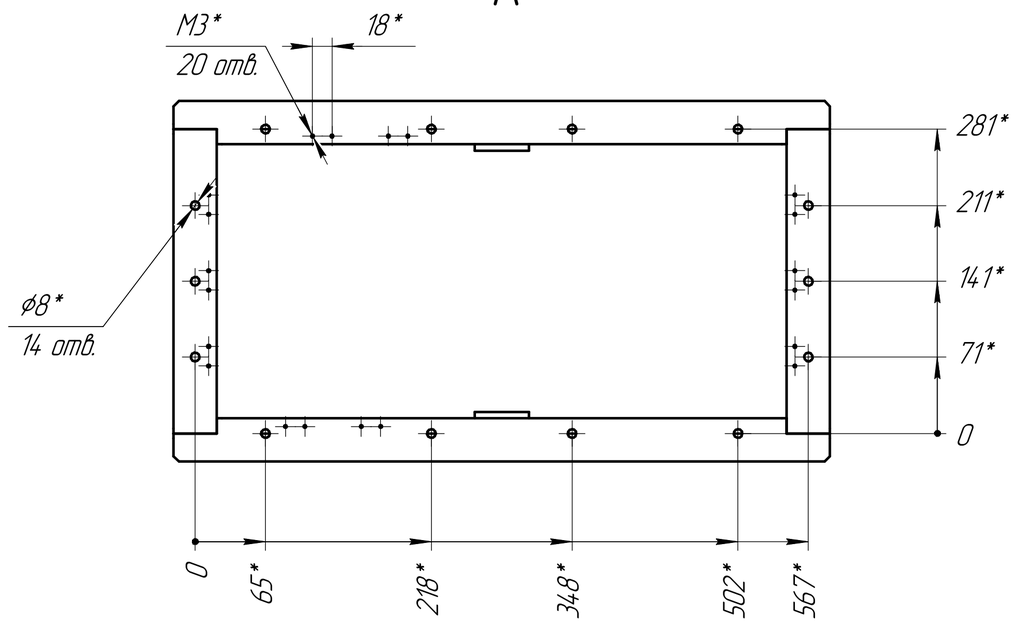

1 *Размеры для справок.

2 Детали поз. 2 и винты поз. 6, 7 ставить на клей. Клей ЭЛ-20, наполнитель – алюминиевая пудра в количестве 40 массовых долей ООП 5Р.9131-81.

3 Остальные технические требования – по ОСТ 4 ГО.070.015.

					КП18.301211.002СБ			
Изм.	Лист	№ докум.	Подп.	Дата	Монтажный модуль Сборочный чертеж	Лит.	Масса	Масштаб
Разраб.		Акулин					7,92	1:4
Пров.		Воробьев				Лист	Листов 1	
Т.контр.								
Н.контр.								
Утв.								

Перв. примен. КП18.301211.002

Справ. №

Подп. и дата

Инв. № дубл.

Взам. инв. №

Подп. и дата

Инв. № подл.

Копировал

Формат А2

Формат	Зона	Поз.	Обозначение	Наименование	Кол.	Приме-чание
				Документация		
*)			КП18.301211.001СБ	Монтажный модуль		*)А2, А1
				Детали		
А2		1	КП18.746217.001	Швеллер	3	
А2		2	КП18.746217.002	Швеллер	4	

Перв. примен. КП18.301179.002

Справ. №

Подп. и дата

Инв. № дубл.

Взам. инв. №

Подп. и дата

Инв. № подл.

Изм.	Лист	№ докум.	Подп.	Дата
Разраб.		Акулин		
Пров.		Воробьев		
Н.контр.				
Утв.				

КП18.301211.001

Монтажный модуль

Лит.	Лист	Листов
		1

Копировал

Формат А4

КП18.301211.001СБ

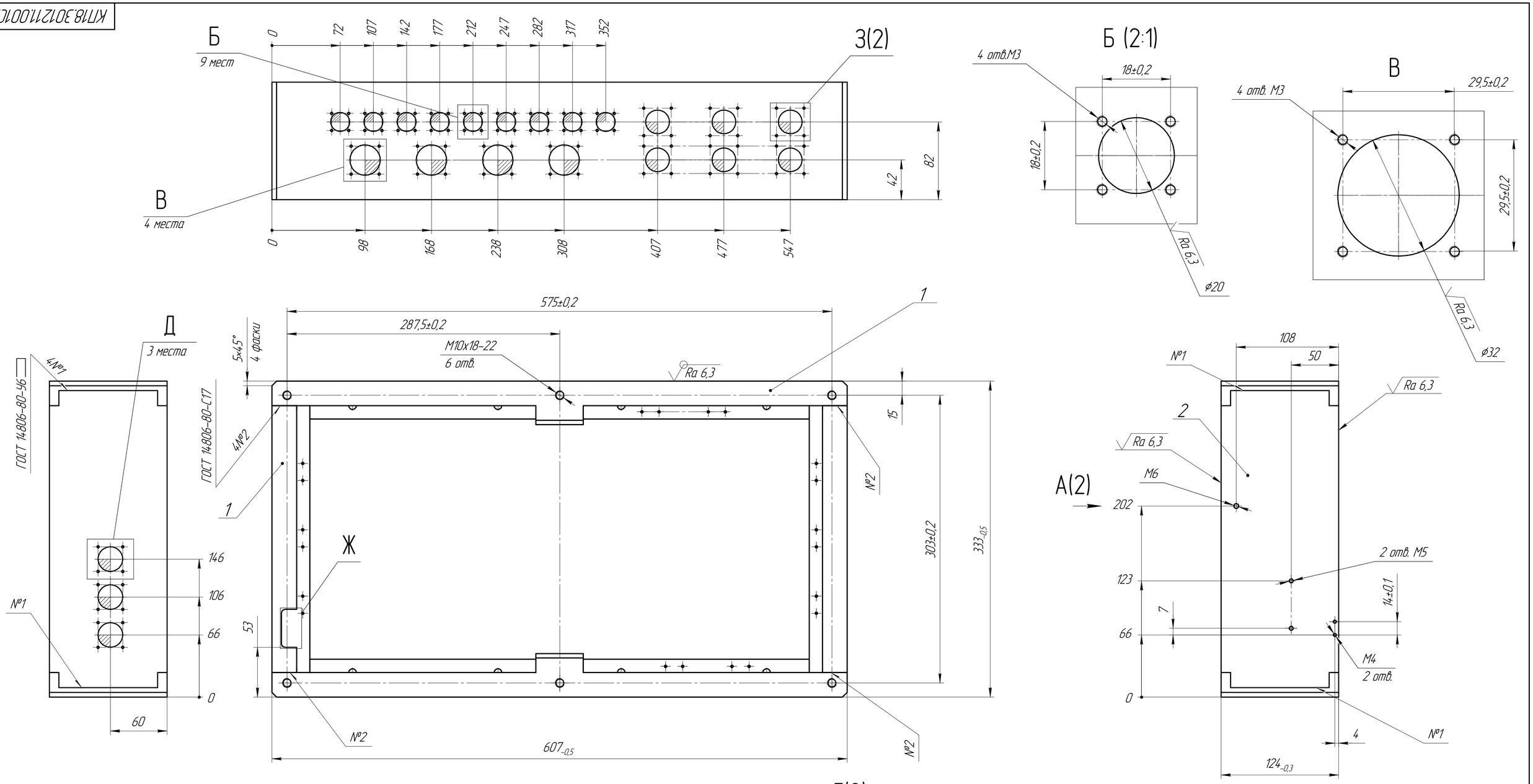

1 * Размеры для справок.
2 Сварные швы по ГОСТ 14806-80.
Сварные швы II класса по ОСТ4 ГО.005.247-82.
3 Покрытие: Ан. Окс. эмт./Эмаль ПФ-218ГС зеленовато-желтаям.IV.ОМ3
4 Остальные технические требования – по ОСТ 4 ГО.070.015.

					КП18.301211.001СБ			
Изм.	Лист	№ докум.	Подп.	Дата	Монтажный модуль	Лит.	Масса	Масштаб
Разраб.		Акулин					7,73	1:2
Пров.		Воробьев			Сборочный чертеж	Лист 1	Листов 2	
Т.контр.								
Н.контр.								
Утв.								

Перв. примен. КП18.301211.001

Справ. №

Подп. и дата

Инв. № дубл.

Взам. инв. №

Подп. и дата

Инв. № подл.

Копировал

Формат А1

КП18.301211.001СБ

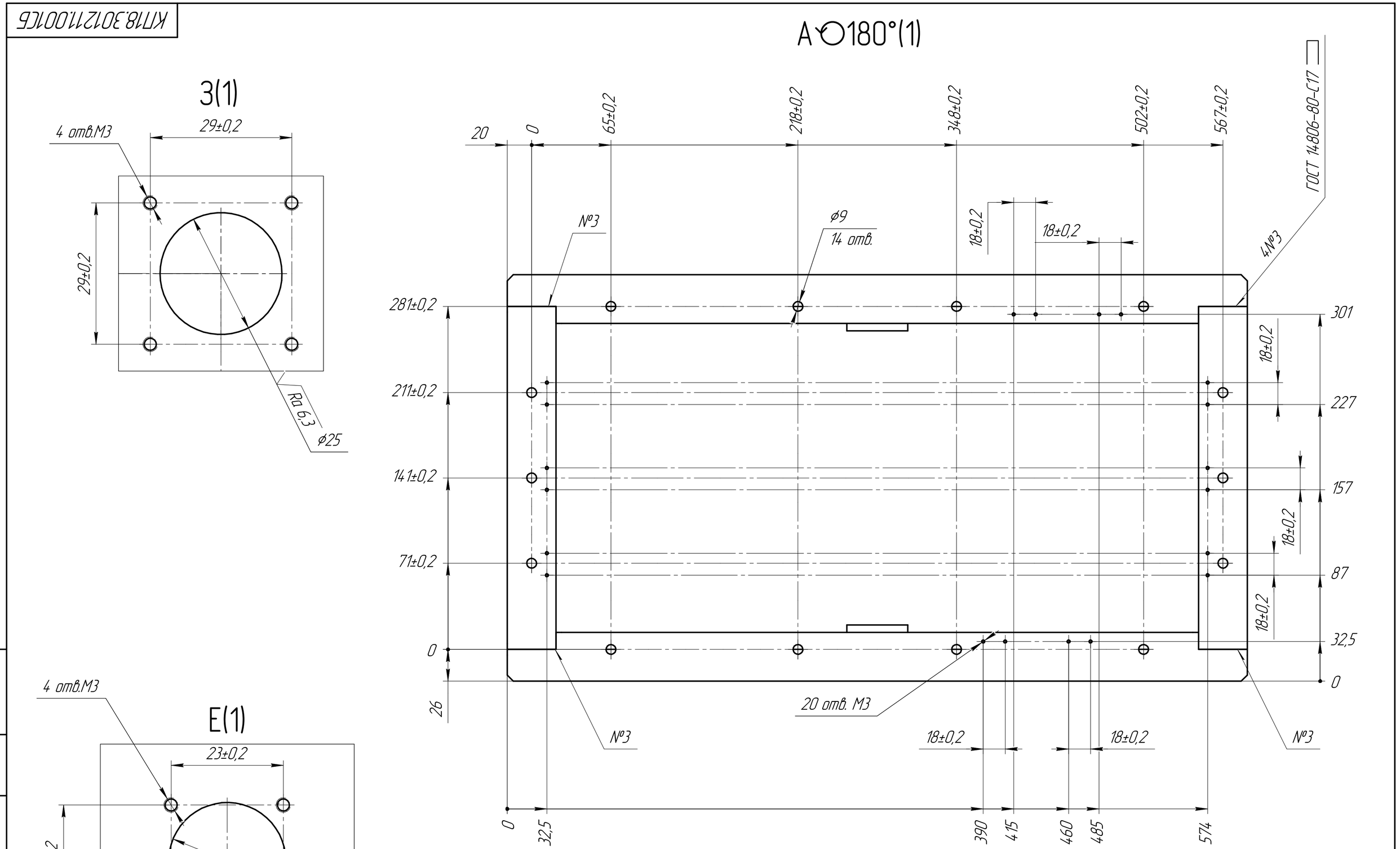

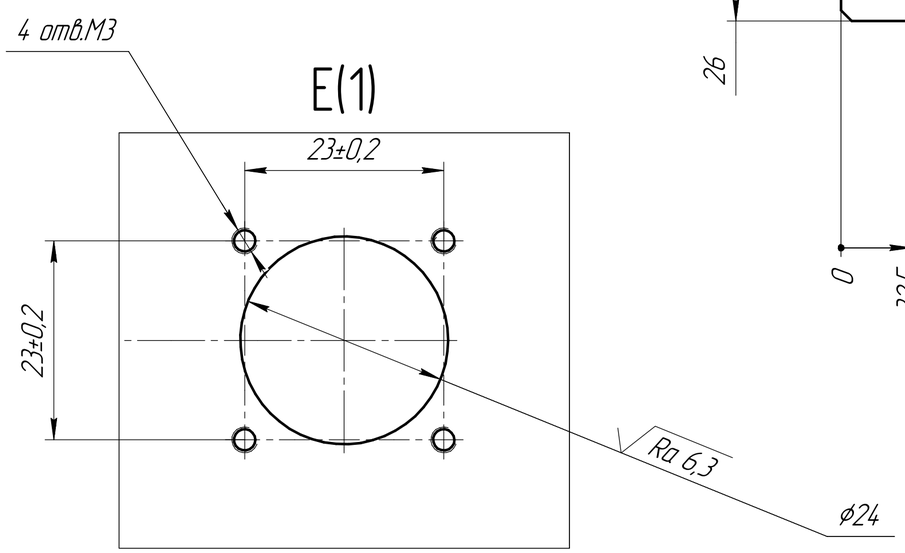

Изм.	Лист	№ докум.	Подп.	Дата	КП18.301211.001СБ	Лист 2

Подп. и дата | Инв. № дубл. | Взам. инв. № | Подп. и дата | Инв. № подл.

Копировал Формат А2

КП18.746217.001

Ra 6,3

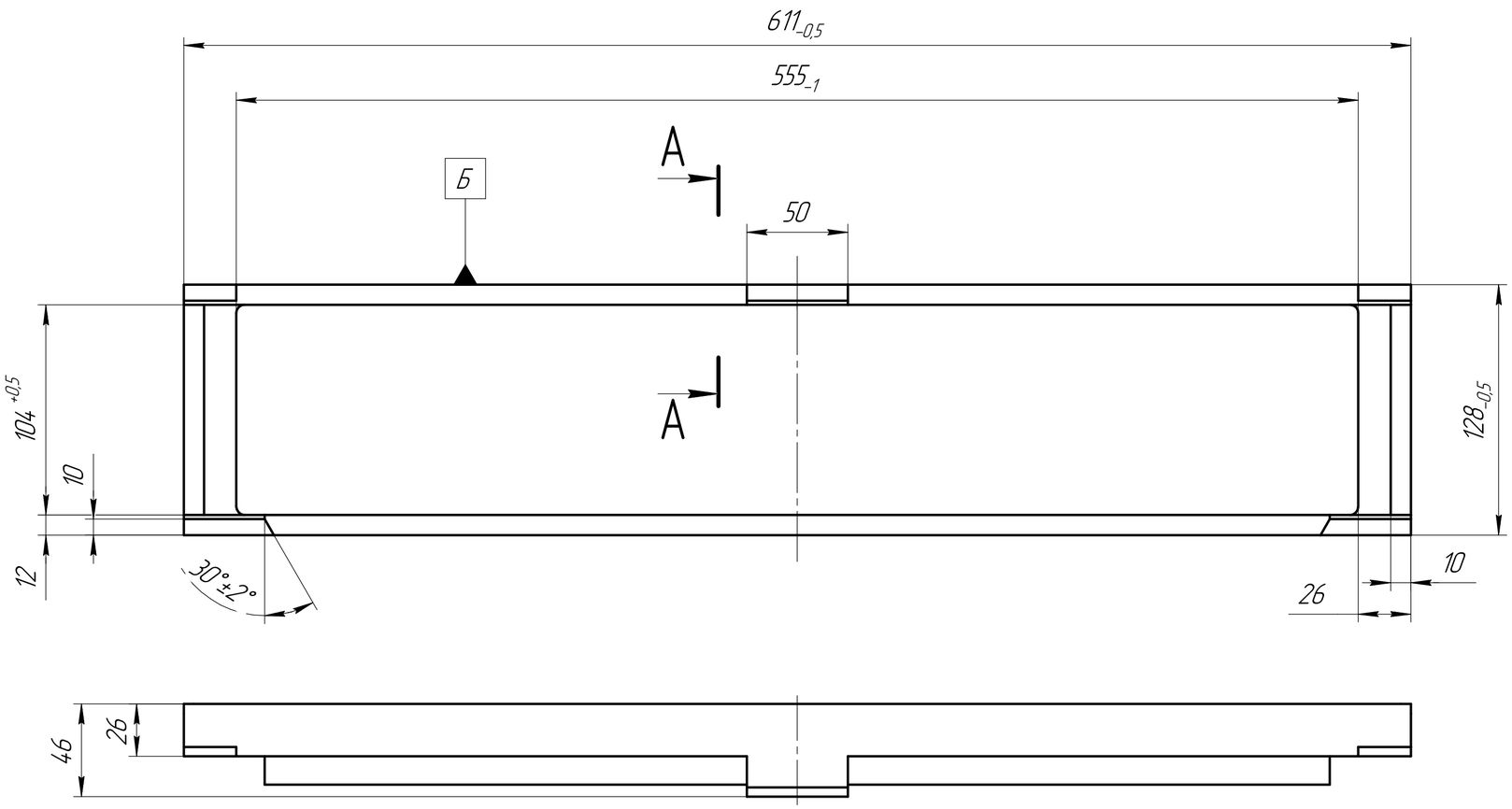

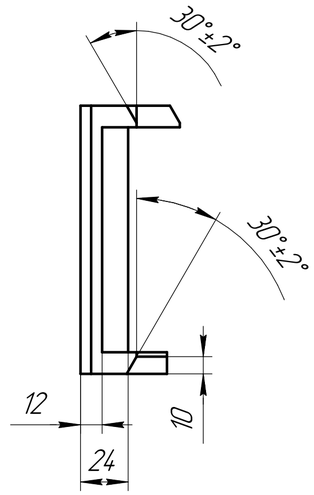

А–А

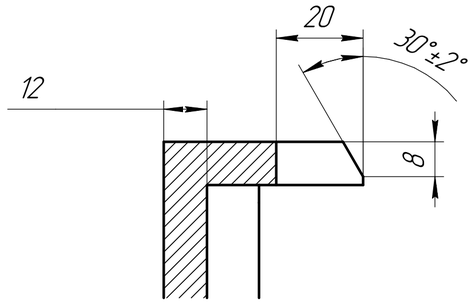

1 Неуказанные радиусы скруглений R4.
2 Остальные технические требования – по ОСТ4 ГО.070.014.

Изм.	Лист	№ докум.	Подп.	Дата	КП18.746217.001		
Разраб.		Акулин			Швеллер	Лит.	Масса: 2,81 / Масштаб: 1:2
Пров.		Воробьев				Лист	Листов: 1
Т.контр.					Плита АМг5 ГОСТ 17232-99		
Н.контр.							
Утв.							

Копировал

Формат А2

Перв. примен. КП18.301211.001

Справ. №

Подп. и дата

Инв. № дубл.

Взам. инв. №

Подп. и дата

Инв. № подл.

КП18.746217.002

Ra 6,3

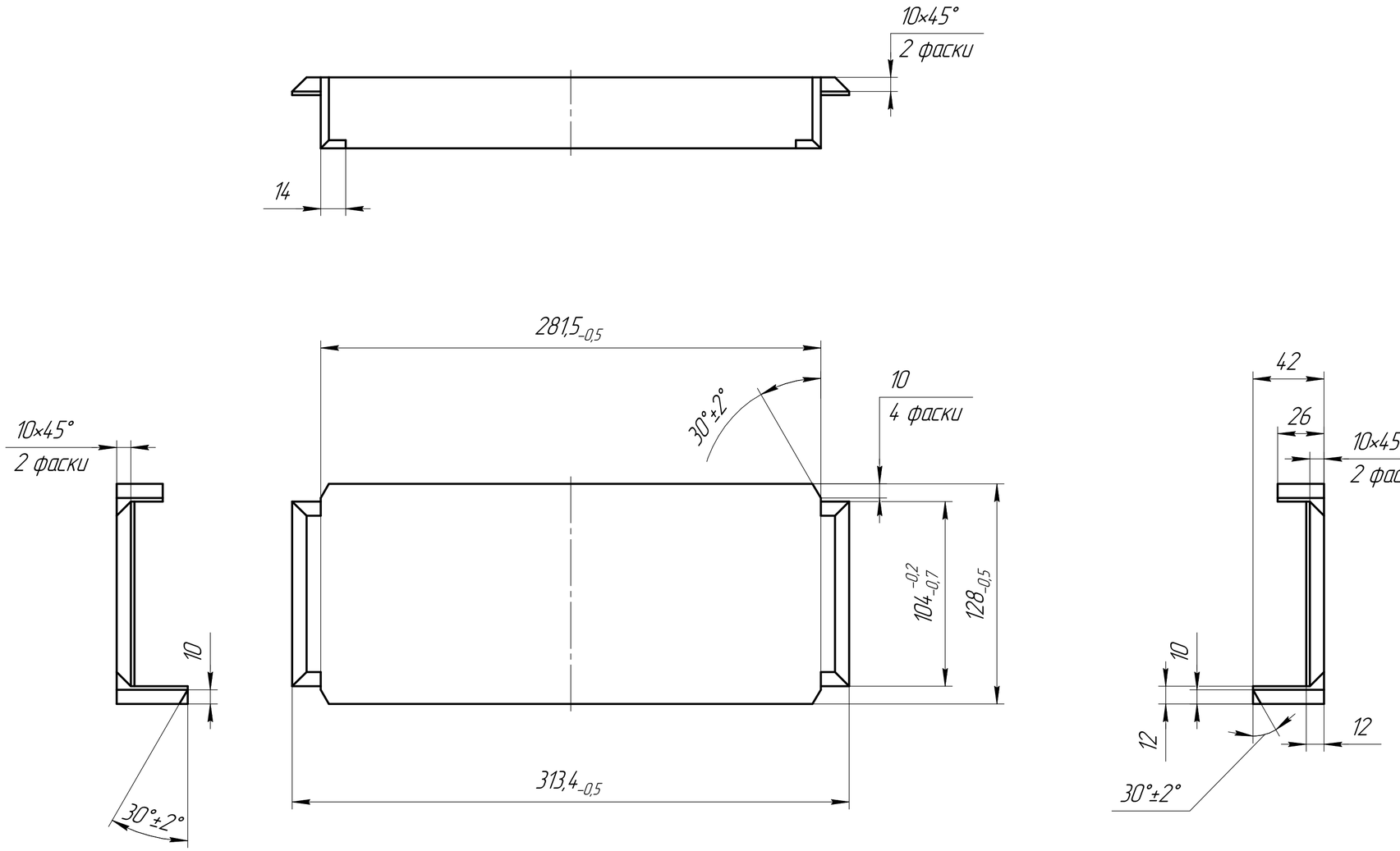

1 Технические требования по ОСТ4 ГО.070.014.

Изм.	Лист	№ докум.	Подп.	Дата	КП18.746217.002		
Разраб.		Акулин			Швеллер	Лит.	Масса: 1,32 / Масштаб: 1:2
Пров.		Воробьев				Лист	Листов 1
Т.контр.					Плита АМг5 ГОСТ 17232-99		
Н.контр.							
Утв.							

Копировал

Формат А2

Перв. примен. КП18.301211.001

Справ. №

Подп. и дата

Инв. № дубл.

Взам. инв. №

Подп. и дата

Инв. № подл.

Формат	Зона	Поз.	Обозначение	Наименование	Кол.	Приме-чание
				Документация		
A2			КП18.301222.001СБ	Сборочный чертеж		
				Детали		
		1	КП18.745212.003	Прижим	1	
		2	КП18.745212.004	Прижим	1	
				Стандартные изделия		
		3		Винт А.М2,5-6gх5 ГОСТ 17474-80	10	
		4		Винт с плоской головкой ГОСТ Р ИСО 1580 -М2 х 4	8	
				Прочие изделия		
		5		NPORT-5600-8-DTL ф. MOXA	1	

Перв. примен. КП18.301179.004

Справ. №

Подп. и дата

Инв. № дубл.

Взам. инв. №

Подп. и дата

Инв. № подл.

Изм.	Лист	№ докум.	Подп.	Дата
Разраб.		Акулин		
Пров.		Воробьев		
Н.контр.				
Утв.				

КП18.301222.001

Подсборка MOXA

Лит.	Лист	Листов
		1

Копировал

Формат А4

КП18.301222.001СБ

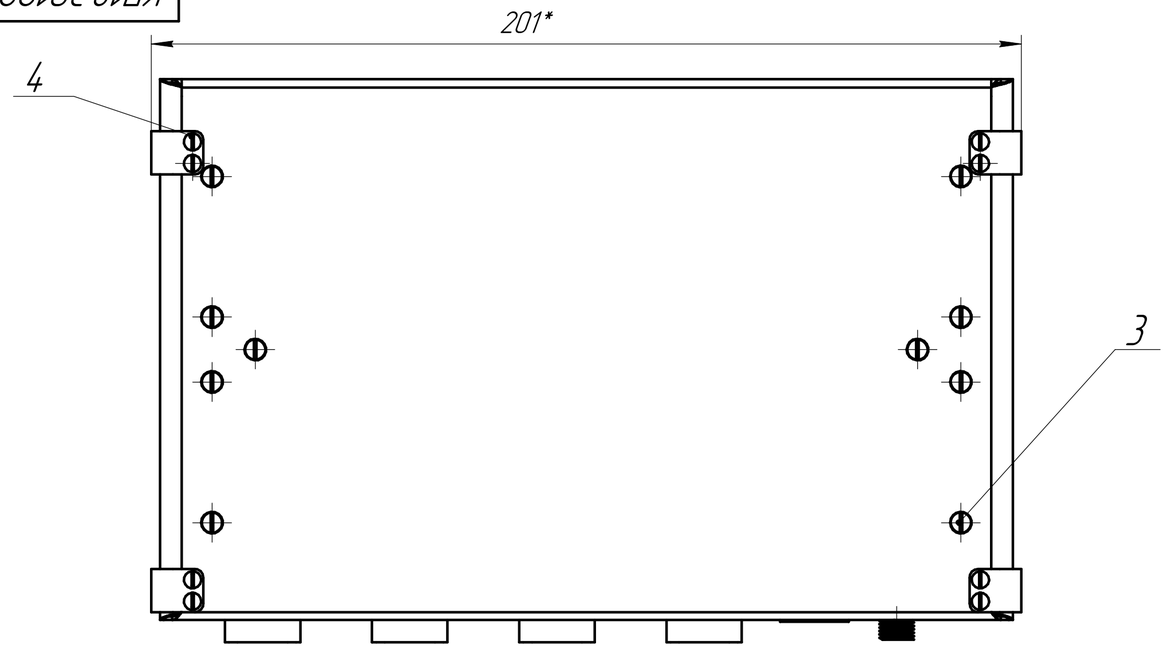

A

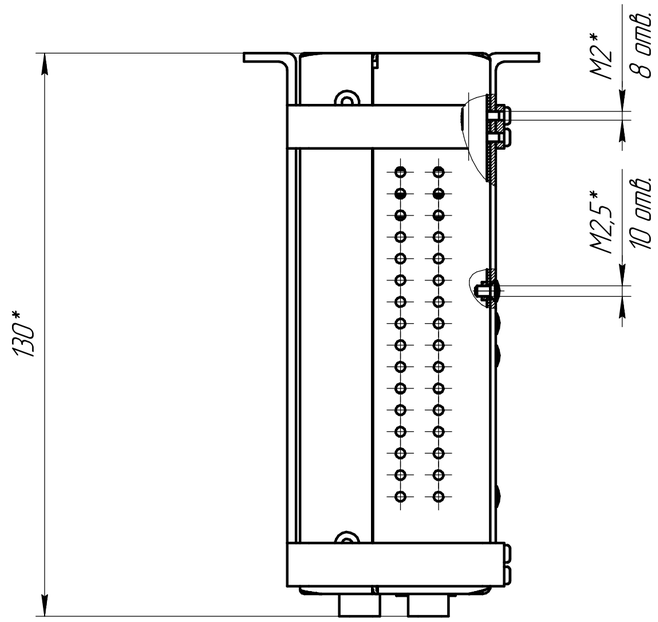

A

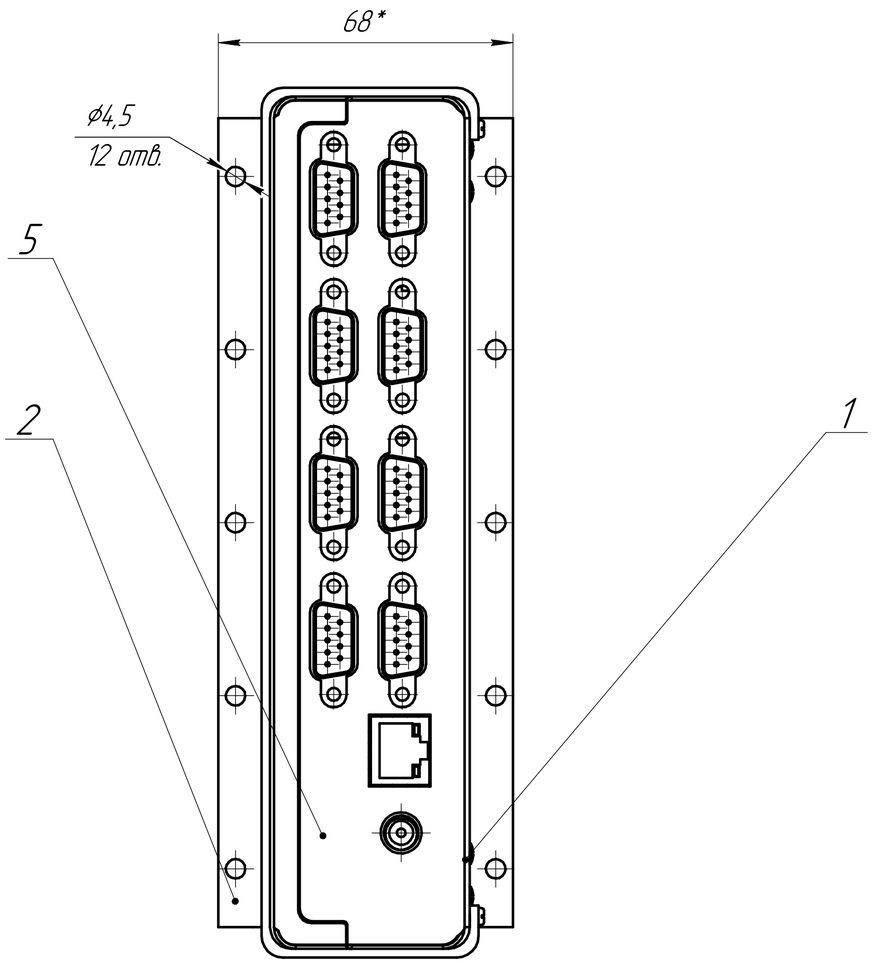

1 *Размеры для справок.

2 Детали поз. 6, 7 стопорить по ОСТ 5Р. 93207-97 вид 3.3.4Г – эмаль ЭП-51, серая.

3 Остальные ТТ по ОСТ4.ГО.070.015.

					КП18.301222.001СБ			
Изм.	Лист	№ докум.	Подп.	Дата	Подсборка МОХА	Лит.	Масса	Масштаб
Разраб.		Акулин					0,83	1:1
Пров.		Воробьев			Сборочный чертеж	Лист	Листов 1	
Т.контр.								
Н.контр.								
Утв.								

Перв. примен. КП18.301179.004

Справ. №

Подп. и дата

Инв. № дубл.

Взам. инв. №

Подп. и дата

Инв. № подл.

Копировал

Формат А2

Формат	Зона	Поз.	Обозначение	Наименование	Кол.	Приме-чание
				Документация		
			КП18.301228.001СБ	Сборочный чертеж		
				Детали		
А1		1	КП18.741121.003	Плита	1	
А3		2	КП18.741555.001	Прижим	1	
А4		3	КП18.745212.001	Уголок	4	
А3		4	КП18.745212.002	Уголок	2	
А4		5	КП18.754142.001	Прокладка	1	
				Стандартные изделия		
		6		Винт А.М3-6дх11 ГОСТ 1491-80	20	
		7		Винт А.М4-6дх13 ГОСТ 17475-80	8	

Перв. примен. КП18.301179.004

Справ. №

Подп. и дата

Инв. № дубл.

Взам. инв. №

Подп. и дата

Инв. № подл.

Изм.	Лист	№ докум.	Подп.	Дата
Разраб.		Акулин		
Пров.		Воробьев		
Н.контр.				
Утв.				

КП18.301228.001

Подсборка ИнЗер

Лит.	Лист	Листов
	1	2

Копировал

Формат А4

Формат	Зона	Поз.	Обозначение	Наименование	Кол.	Приме-чание
		8		Шайба А 3 ГОСТ 10450-78	20	
				Прочие изделия		
		9		Коммутатор ИнЗЕР 2420GEF БЛПА.465255.037ТУ	2	

Подп. и дата

Инв. № дубл.

Взам. инв. №

Подп. и дата

Инв. № подл.

КП18.301228.001СБ

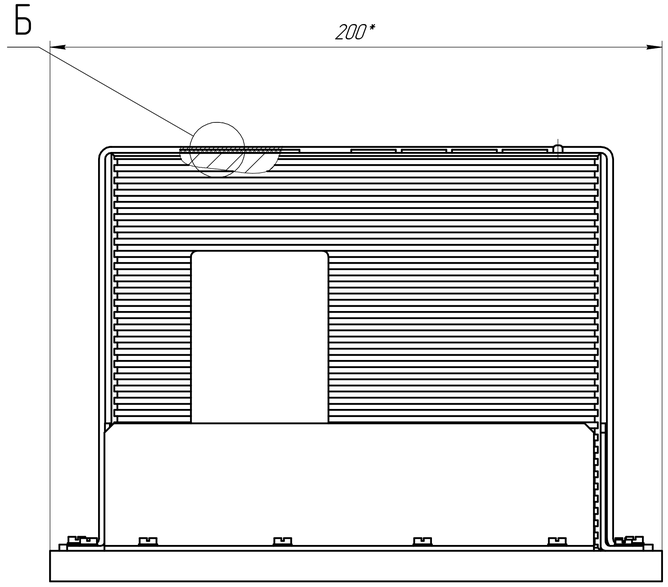

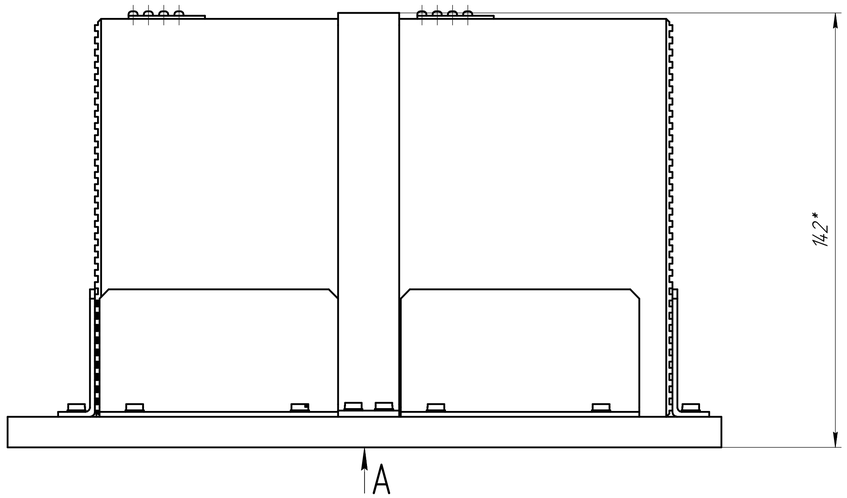

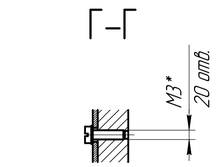

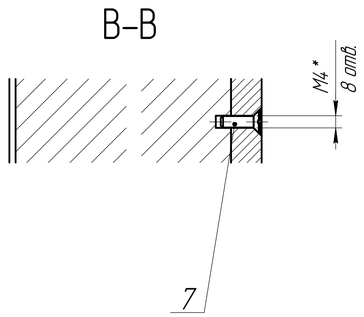

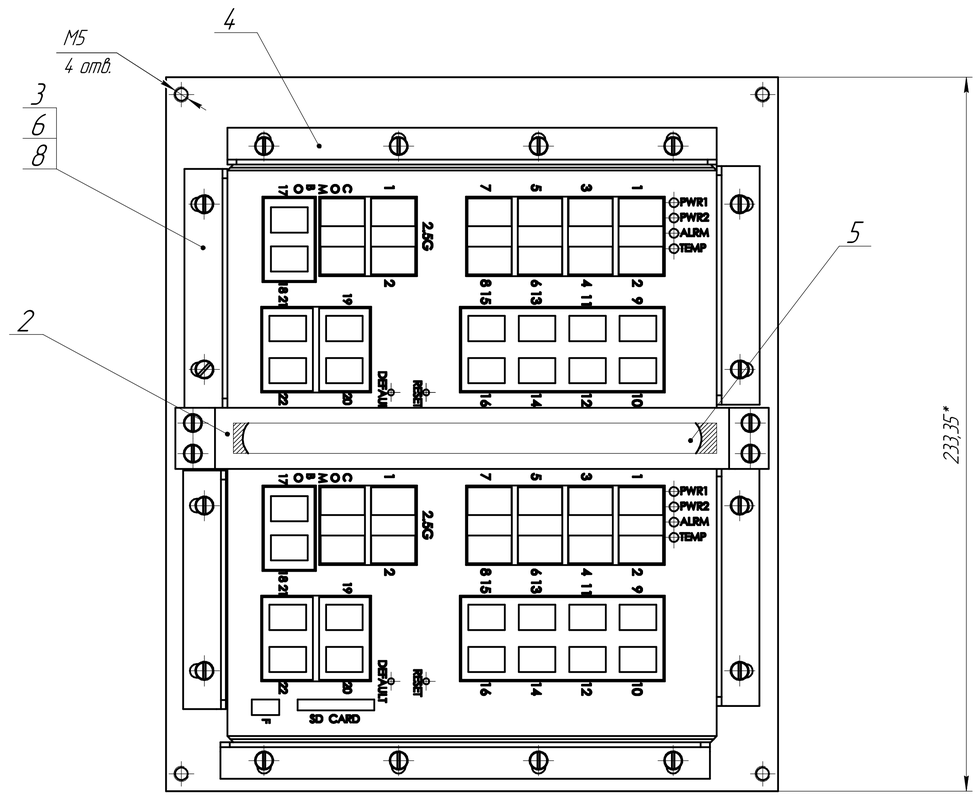

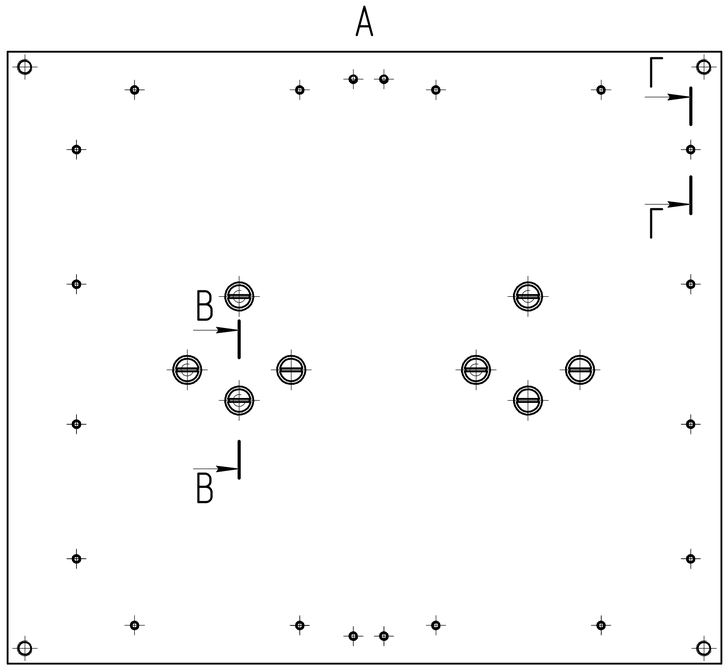

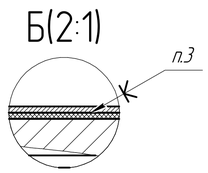

1 *Размеры для справок.
2 Детали 9 стопорить по ОСТ 5Р. 93207-97 вид 3.3.4Г – эмаль ЭП-51, серая.
3 Клей КТ-30 ТУ6-02-760-78.
4 Остальные ТТ по ОСТ4.ГО.070.015.

					КП18.301228.001СБ			
Изм.	Лист	№ докум.	Подп.	Дата	Подсборка ИнЗер Сборочный чертеж	Лит.	Масса	Масштаб
Разраб.		Акулин					11,45	1:1
Пров.		Воробьев				Лист	Листов 1	
Т.контр.								
Н.контр.								
Утв.								

Перв. примен. КП18.301228.001

Справ. №

Подп. и дата

Инв. № дубл.

Взам. инв. №

Подп. и дата

Инв. № подл.

Копировал

Формат А1

КП18.74.112100З

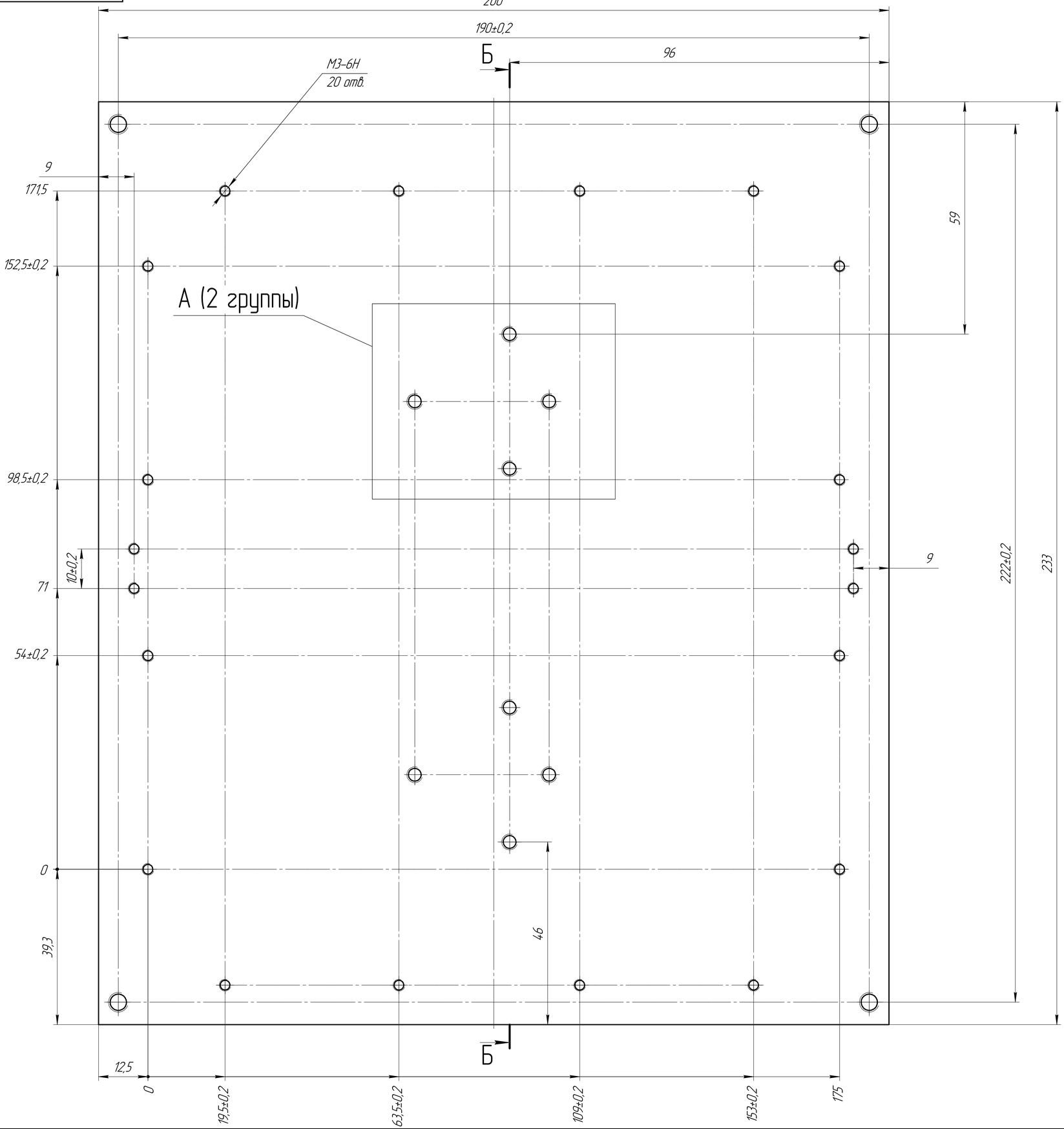

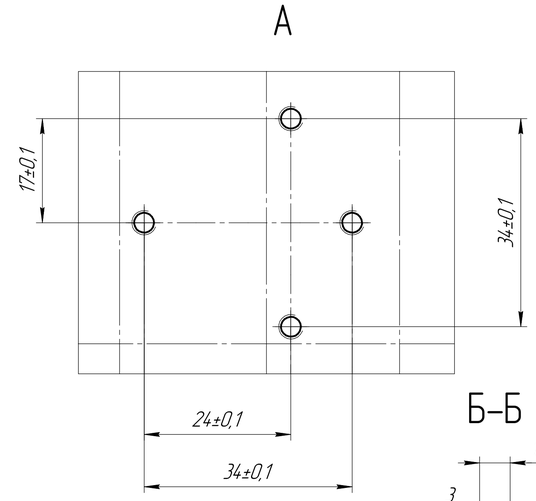

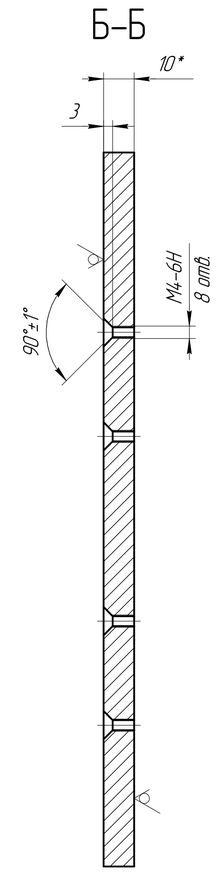

1 *Размер для справок.
2 Покрытие: Ан. Окс. эмт.
3 Остальные технические требования – по ОСТ4.ГО.070.014.

					КП18.74.1121.003			
Изм.	Лист	№ докум.	Подп.	Дата	Плита	Лит.	Масса	Масштаб
Разраб.		Акулин					1,23	2:1
Пров.		Воробьев				Лист	Листов 1	
Т.контр.								
Н.контр.					Плита АМг5 10 ГОСТ 17232-99			
Утв.								

Перв. примен. КП18.301228.001
Справ. №
Подп. и дата
Инв. № дубл.
Взам. инв. №
Подп. и дата
Инв. № подл.

Копировал
Формат А1

КП18.741555.001

Перв. примен. | КП18.301228.001

Справ. №

Подп. и дата

Инв. № дубл.

Взам. инв. №

Подп. и дата

Инв. № подл.

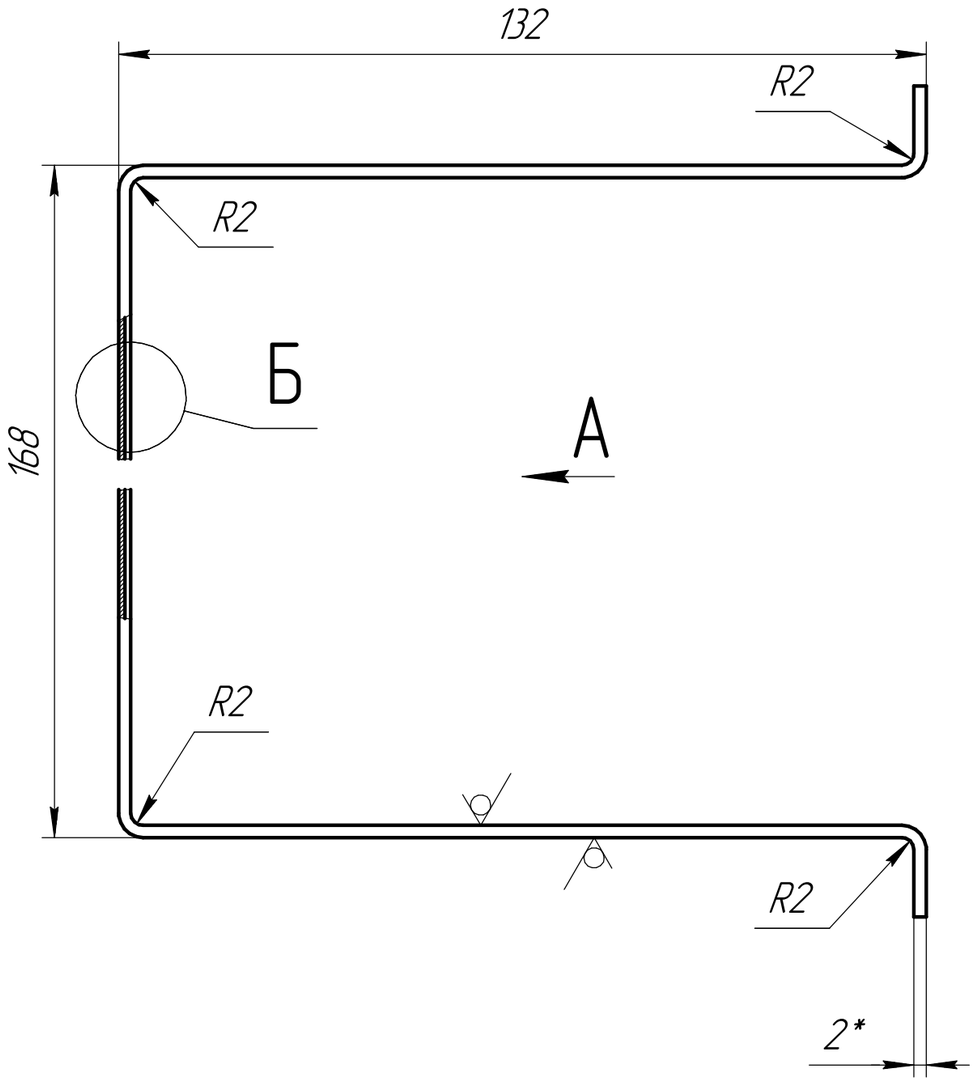

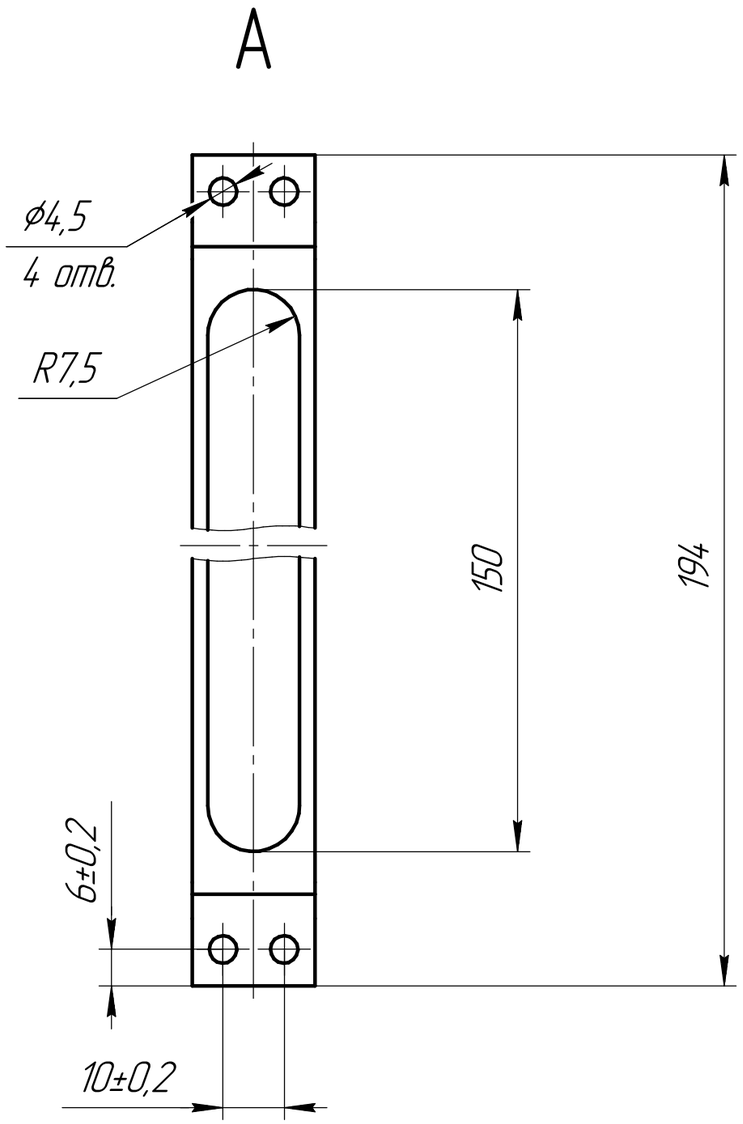

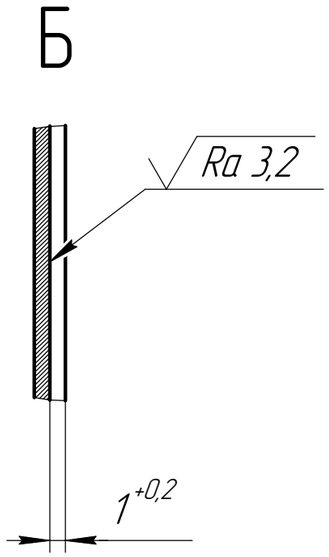

Ra 6,3 (√)

1 *Размеры для справок
2 Технические требования по ОСТ4.ГО.070.014.

Изм.	Лист	№ докум.	Подп.	Дата	КП18.741555.001			
Разраб.		Акулин			Прижим	Лит.	Масса	Масштаб
Пров.		Воробьев					0,04	1:1
Т.контр.						Лист	Листов 1	
Н.контр.					Лист АМг5 2 ГОСТ 17232-99			
Утв.								

Копировал

Формат А3

КП18.745212.001

Ra 6,3 (√)

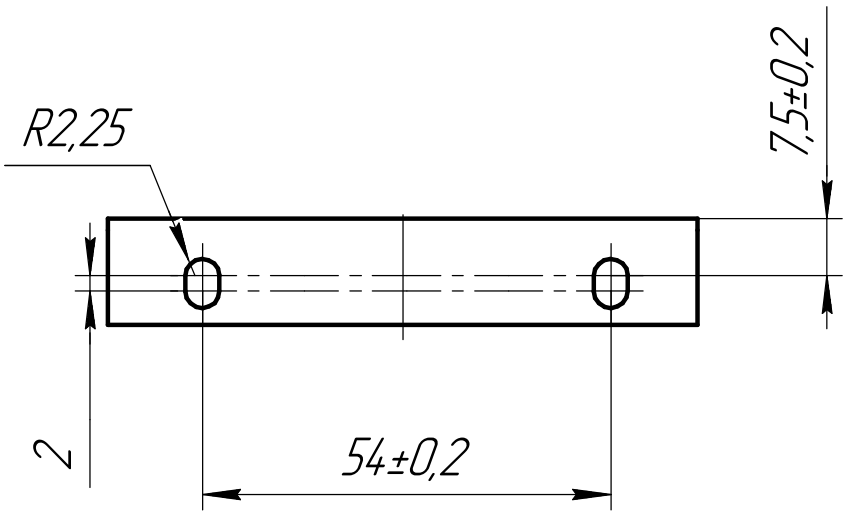

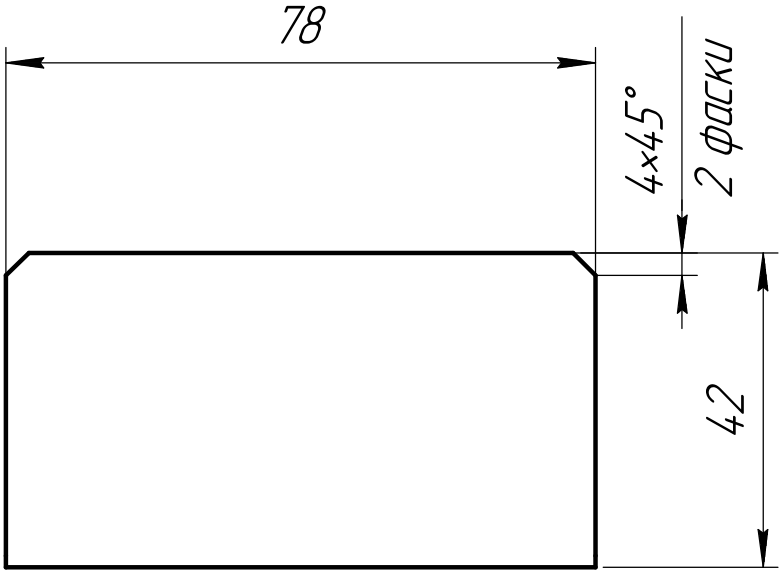

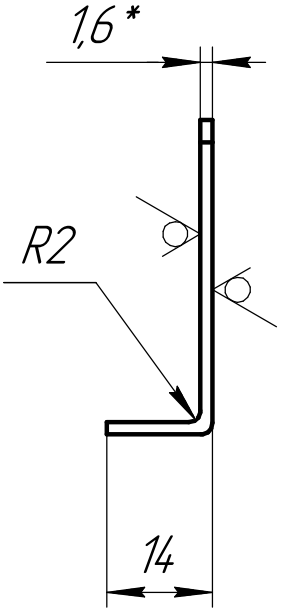

1 *Размер для справок.
2 Технические требования по ОСТ4.ГО.070.014.

					КП18.745212.001		
Изм.	Лист	№ докум.	Подп.	Дата			
Разраб.		Акулин			Уголок	Лит.	Масса: 0,02 / Масштаб: 1:1
Пров.		Воробьев					
Т.контр.						Лист	Листов 1
Н.контр.					Лист АМг5 1,6 ГОСТ 17232-99		
Утв.							

Перв. примен. КП18.301228.001

Справ. №

Подп. и дата

Инв. № дубл.

Взам. инв. №

Подп. и дата

Инв. № подл.

Копировал

Формат А4

КП18.745212.002

Перв. примен. КП18.301228.001

Справ. №

Ra 6,3 (√)

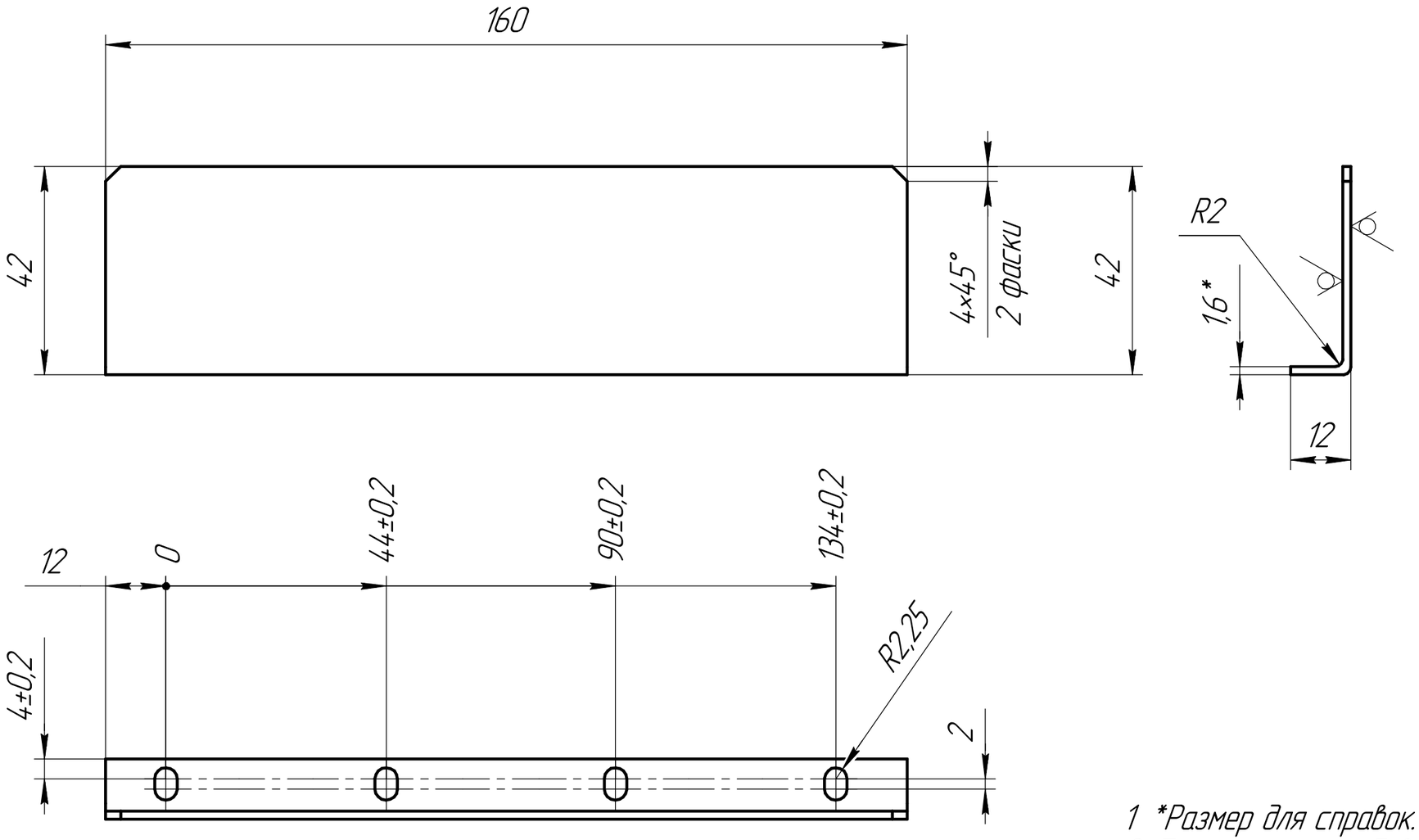

1 *Размер для справок.
2 Технические требования по ОСТ4.ГО.070.014.

Изм.	Лист	№ докум.	Подп.	Дата
Разраб.		Акулин		
Пров.		Воробьев		
Т.контр.				
Н.контр.				
Утв.				

КП18.745212.002

Уголок

Лит.	Масса	Масштаб
	0,03	1:1

Лист | Листов 1

Лист АМг5 1,6 ГОСТ 17232-99

Подп. и дата | Инв. № дубл. | Взам. инв. № | Подп. и дата | Инв. № подл.

Копировал | Формат А3

КП18.754142.001

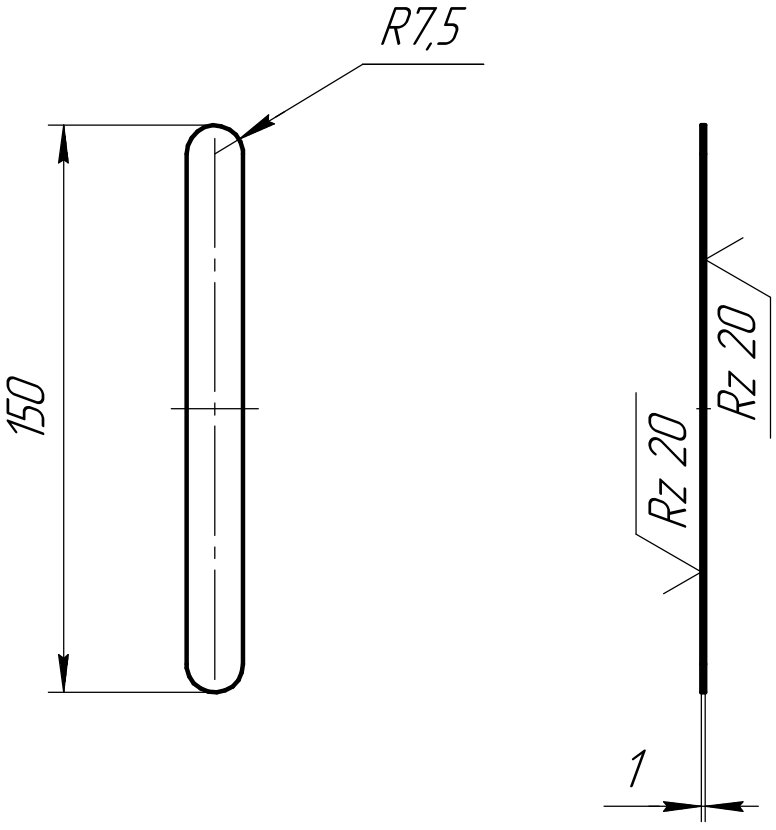

1 Технические требования по ОСТ4.ГО.070.014.

Изм.	Лист	№ докум.	Подп.	Дата
Разраб.		Акулин		
Пров.		Воробьев		
Т.контр.				
Н.контр.				
Утв.				

КП18.754142.001

Прокладка

Резина листовая техническая ГОСТ 7338-65

Лит.	Масса	Масштаб
	0,02	1:2
Лист	Листов 1	

Перв. примен. КП18.301228.001

Справ. №

Подп. и дата

Инв. № дубл.

Взам. инв. №

Подп. и дата

Инв. № подл.

Копировал

Формат А4

Формат	Зона	Поз.	Обозначение	Наименование	Кол.	Приме-чание
				Документация		
А1			КП18.301251.001СБ	Сборочный чертеж		
				Детали		
А4		1	КП18.741121.001	Планка	1	
А4		2	КП18.741311.001	Стекло	1	
А3		3	КП18.741318.001	Внутренняя панель	1	
*)		4	КП18.741424.001	Крышка	1	*)А2, А1
Б4		5	КП18.754141.001	Жгут	1	
А4		6	КП18.754142.001	Прокладка	1	

Перв. примен. КП18.301172.001

Справ. №

Подп. и дата

Инв. № дубл.

Взам. инв. №

Подп. и дата

Инв. № подл.

Изм.	Лист	№ докум.	Подп.	Дата	КП18.301251.001		
Разраб.		Акулин			Крышка	Лит.	Лист 1 / Листов 2
Пров.		Воробьев					
Н.контр.							
Утв.							

Копировал Формат А4

Формат	Зона	Поз.	Обозначение	Наименование	Кол.	Примечание
				Стандартные изделия		
		9		Болт М10х30	6	
				ГОСТ 15591-70		
		10		Винт А2.М4-6gх5	4	
				ГОСТ 17473-80		
		11		Гайка М10х1-6Н	6	
				ГОСТ 15522-70		
		12		Шайба А 4 ГОСТ 10450-78	4	
		13		Шайба А 10 ГОСТ 10450-78	12	

Подп. и дата | Инв. № дубл. | Взам. инв. № | Подп. и дата | Инв. № подл.

Изм.	Лист	№ докум.	Подп.	Дата	КП18.301251.001	Лист 2

Копировал Формат А4

КП18.301251.001СБ

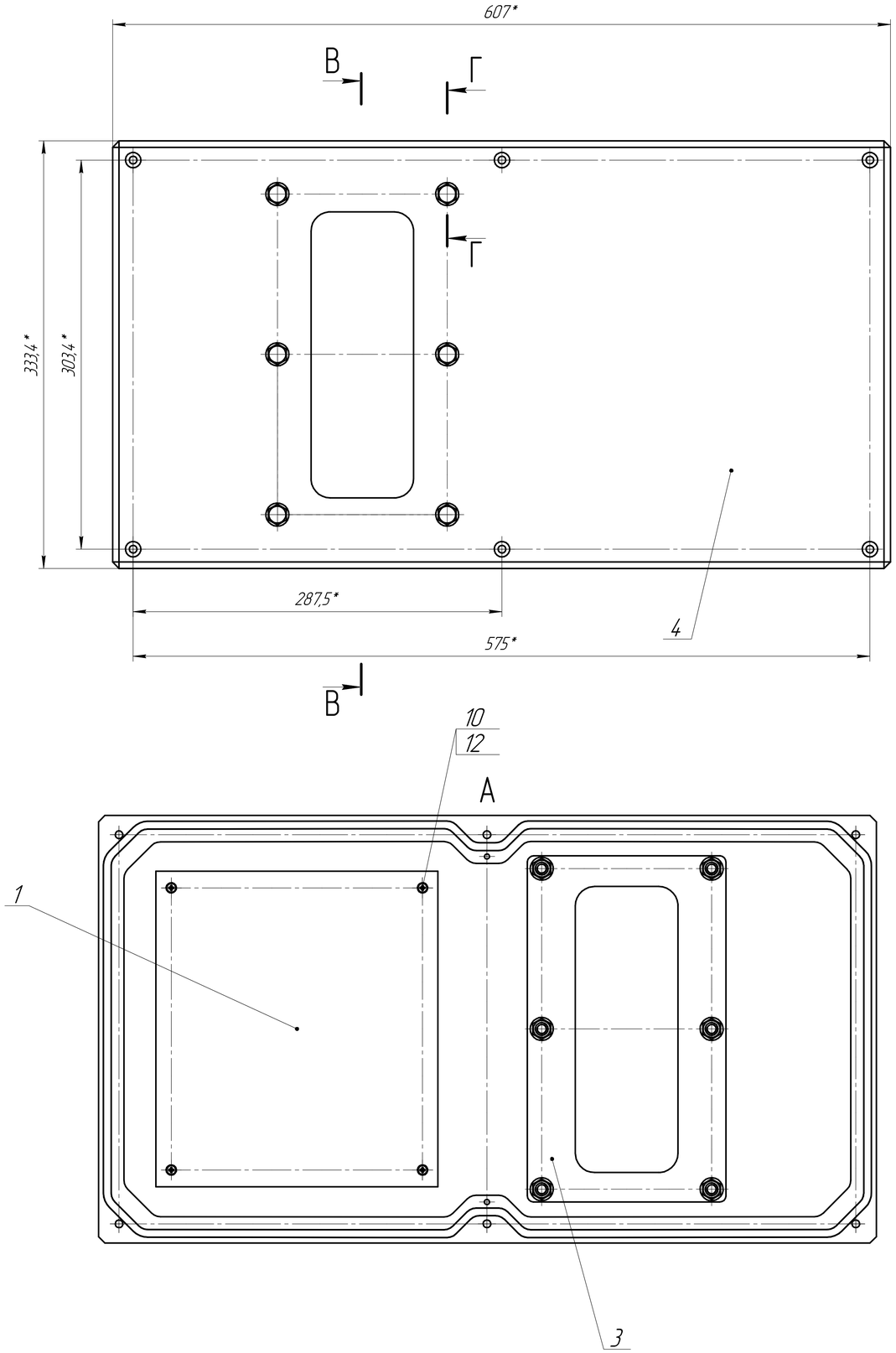

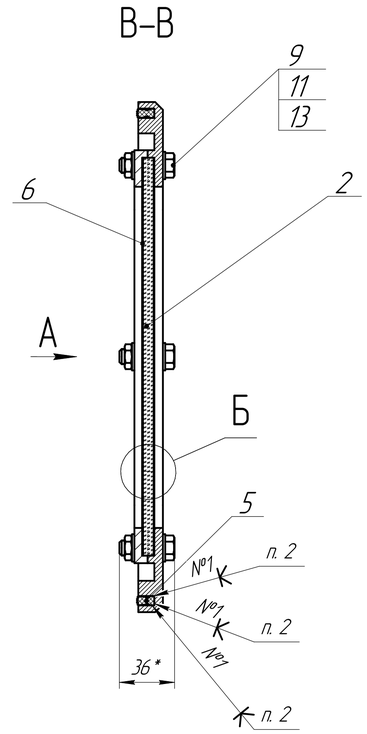

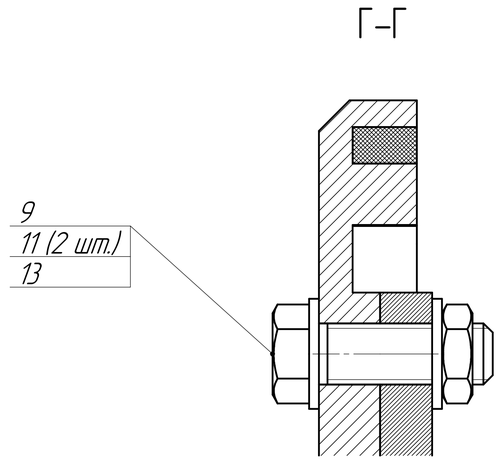

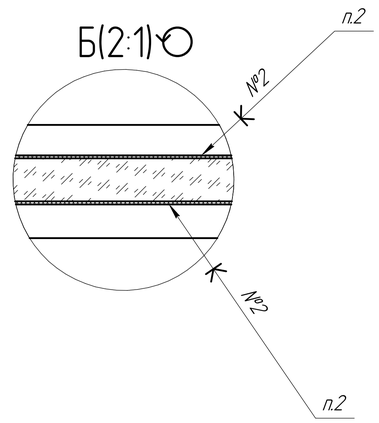

1 *Размеры для справок.

2 Клей НТ-150-2 ТУ38 105789-87 (№1);
Клей КТ-30 ТУ6-02-760-78 (№2).

3 Детали поз. 10 стопорить по ОСТ 5Р. 93207-97 вид 3.3.4Г – эмаль ЭП-51, серая.

4 Покрытие: Эмаль ПФ-218 ГС зеленовато-желтая IV.ОМ3 – открытые поверхности крепежа поз. 9, 10, 11, 13.

5 Остальные ТТ – по ОСТ4.ГО.070.015.

					КП18.301251.001СБ			
Изм.	Лист	№ докум.	Подп.	Дата	Крышка Сборочный чертеж	Лит.	Масса	Масштаб
Разраб.		Акулин					6,08	1:2
Пров.		Воробьев				Лист	Листов 1	
Т.контр.								
Н.контр.								
Утв.								

Перв. примен. КП18.301251.001

Справ. №

Подп. и дата

Инв. № дубл.

Взам. инв. №

Подп. и дата

Инв. № подл.

Копировал

Формат А1

КП18.741121.001

Ra 6,3

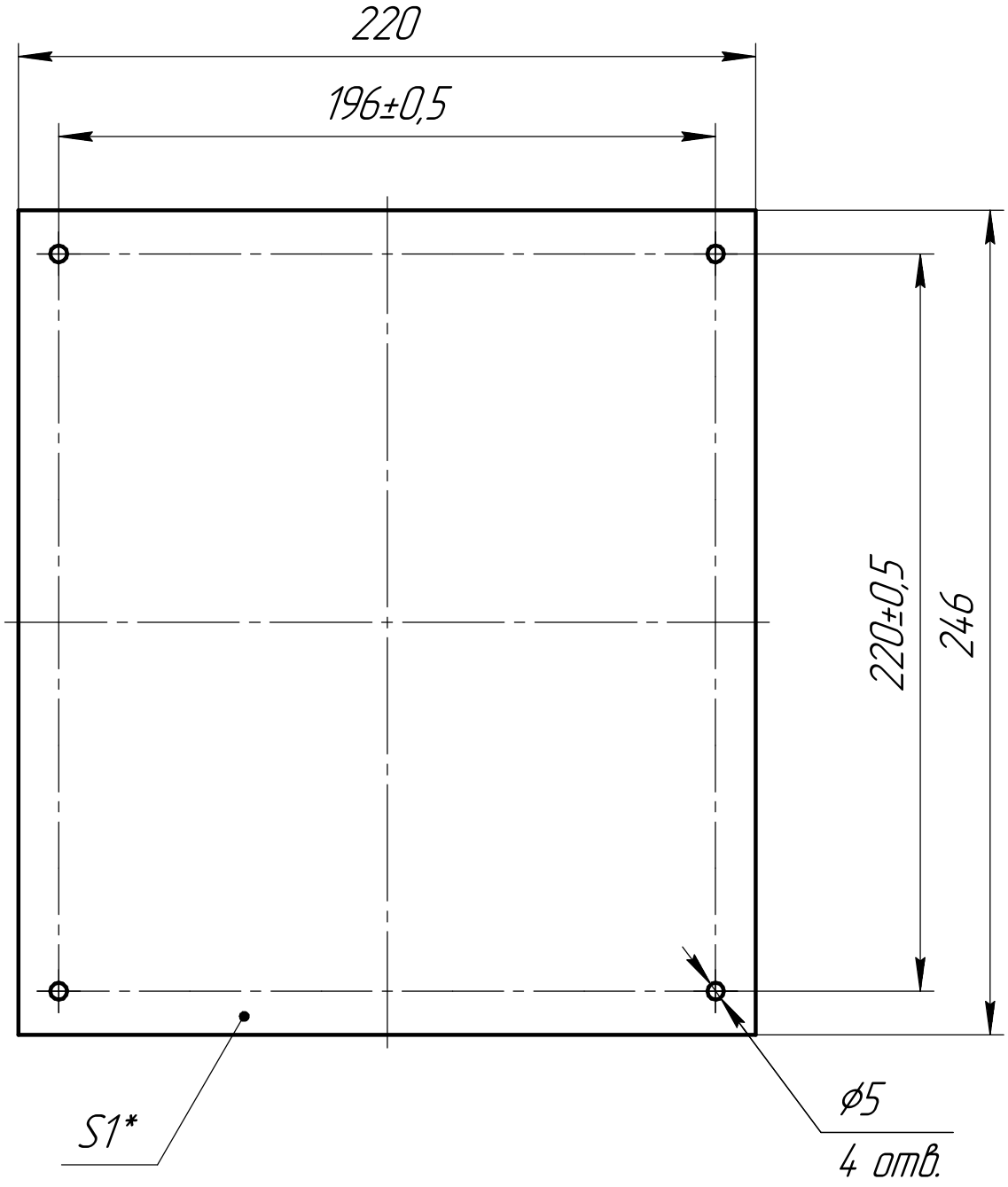

1 *Размеры для справок.
2 Технические требования по ОСТ4.ГО.070.014.

Изм.	Лист	№ докум.	Подп.	Дата
Разраб.		Акулин		
Пров.		Воробьев		
Т.контр.				
Н.контр.				
Утв.				

КП18.741121.001

Плита

Лит.	Масса	Масштаб
	0,42	1:2
Лист	Листов 1	

Лист АМг5.А 1 ГОСТ 17232-99

Перв. примен. КП18.301251.001

Справ. №

Подп. и дата

Инв. № дубл.

Взам. инв. №

Подп. и дата

Инв. № подл.

Копировал

Формат А4

КП18.741311.001

Ra 6,3

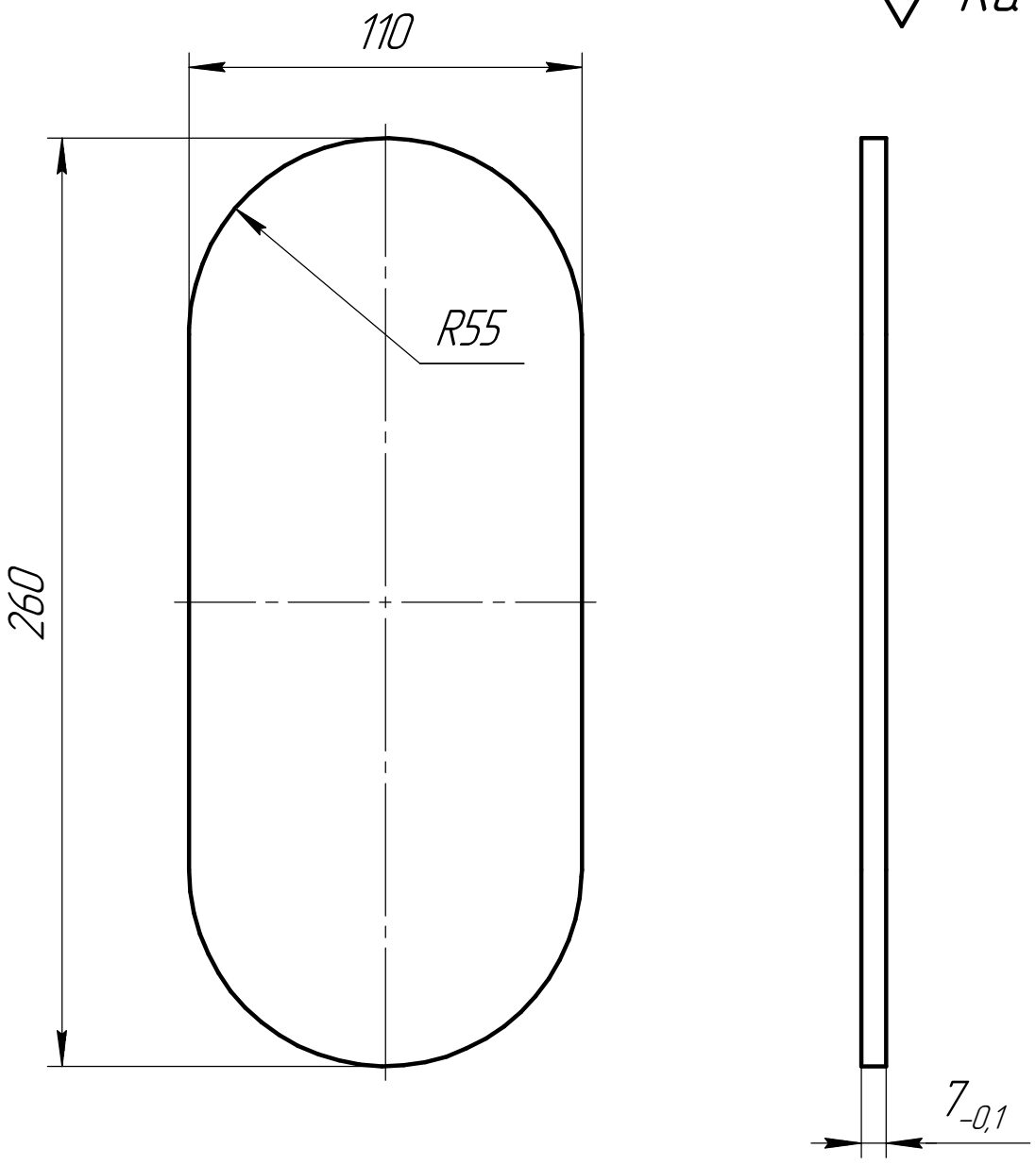

1 Технические требованипя по ОСТ4.ГО.070.014.

Изм.	Лист	№ докум.	Подп.	Дата	КП18.741311.001		
Разраб.		Акулин			Стекло	Лит.	Масса: 0,46 / Масштаб: 1:2
Пров.		Воробьев				Лист	Листов 1
Т.контр.							
Н.контр.					ТП ГОСТ 33087-2014		
Утв.							

Перв. примен. КП18.301251.001

Справ. №

Подп. и дата

Инв. № дубл.

Взам. инв. №

Подп. и дата

Инв. № подл.

Копировал

Формат А4

КП18.741318.001

Перв. примен. | КП18.301251.001

Справ. №

Подп. и дата

Инв. № дубл.

Взам. инв. №

Подп. и дата

Инв. № подл.

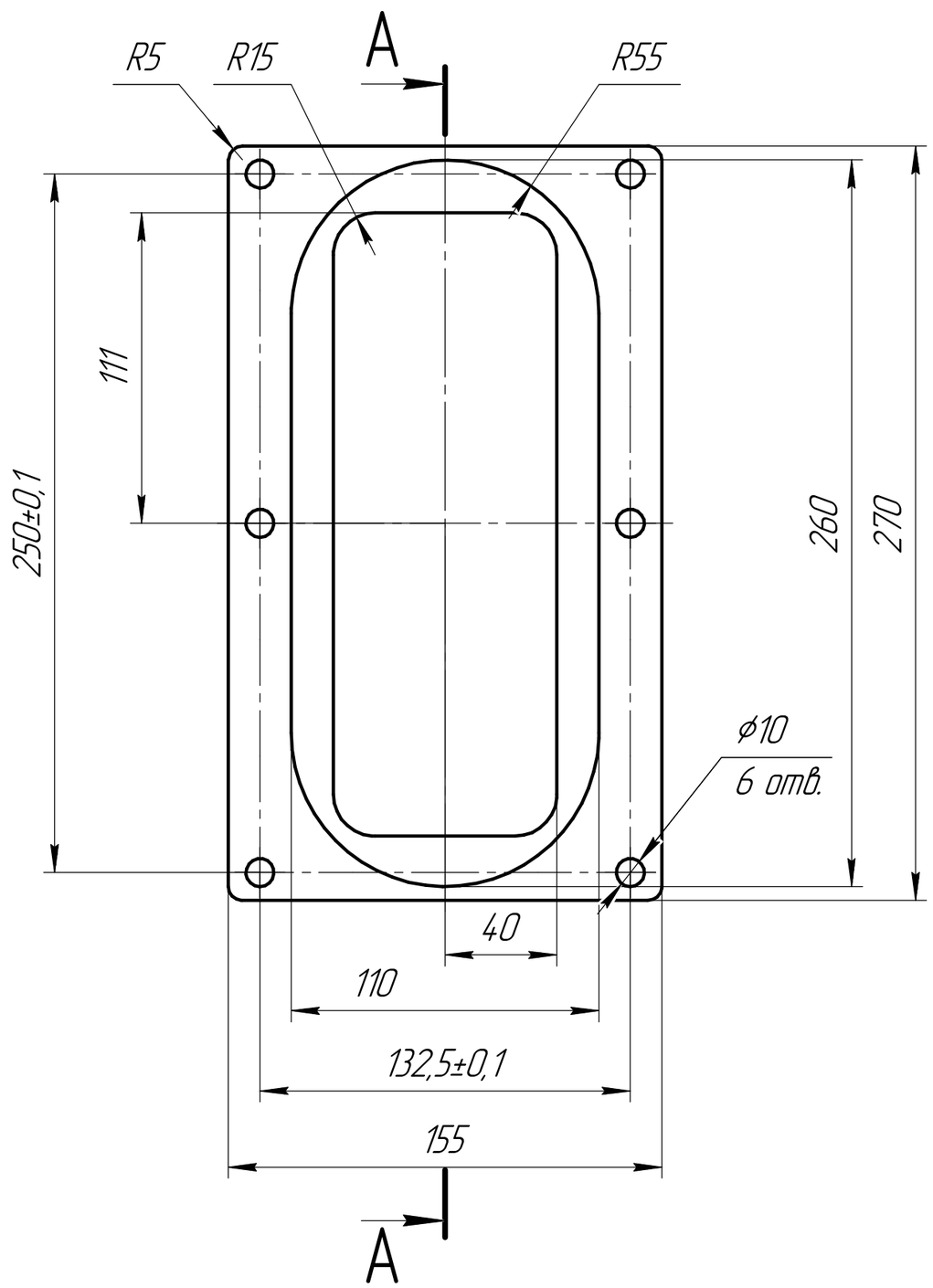

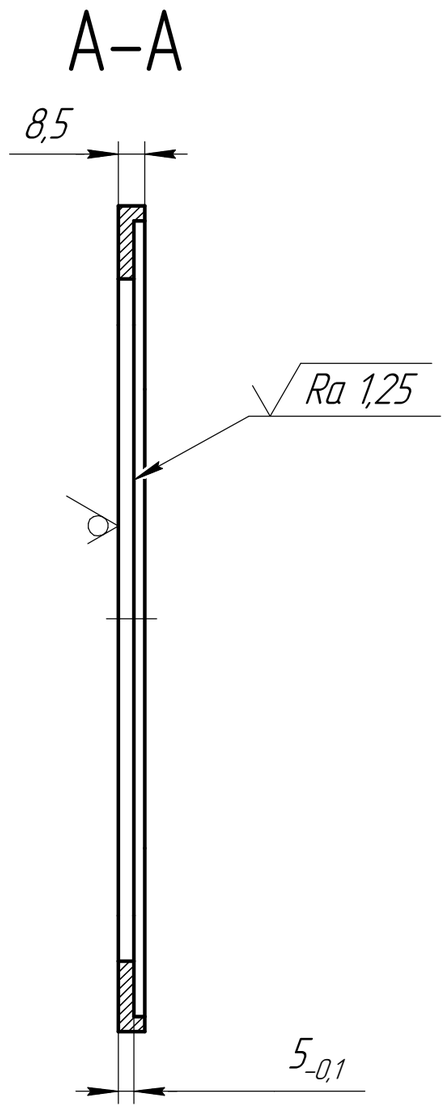

Ra 6,3 (√)

1 Технические требования по ОСТ4.ГО.070.014.

Изм.	Лист	№ докум.	Подп.	Дата	КП18.741318.001			
Разраб.		Акулин			Зажим	Лит.	Масса	Масштаб
Пров.		Воробьев					1,35	1:2
Т.контр.						Лист	Листов 1	
Н.контр.					Сталь 10 ГОСТ 1050-2013			
Утв.								

Копировал

Формат А3

КП18.74.14.24.001

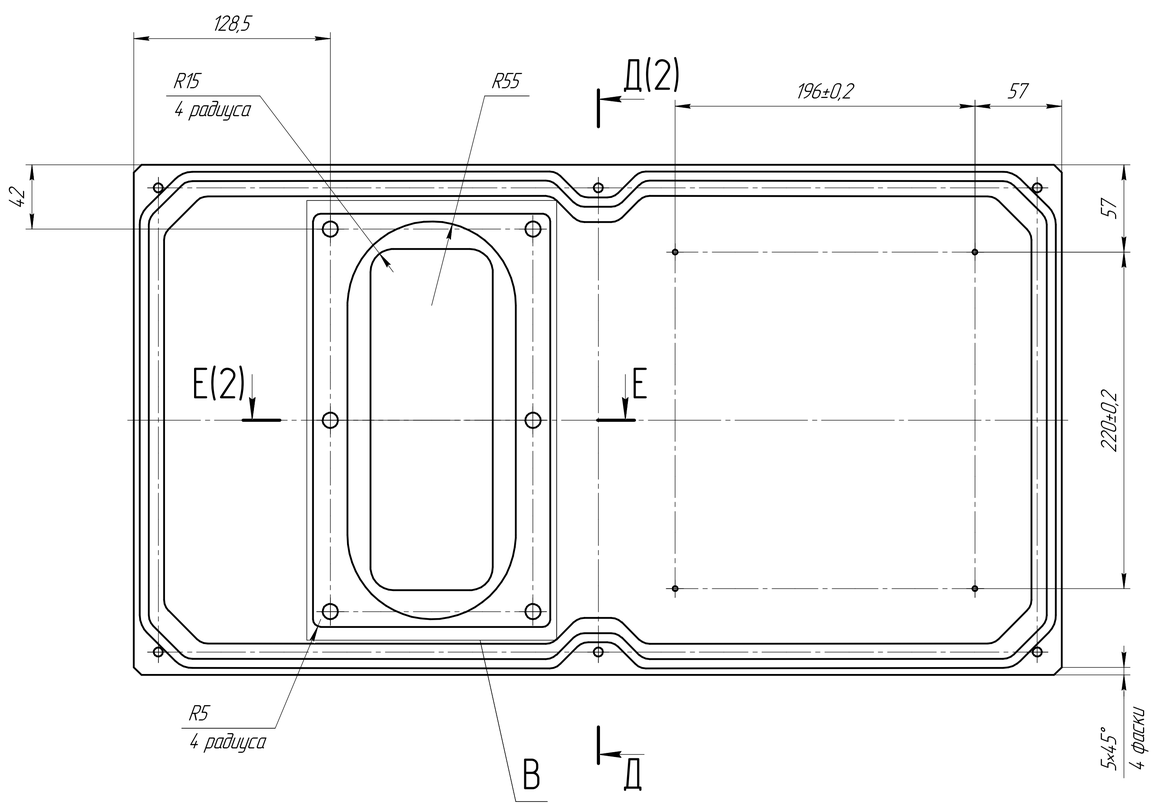

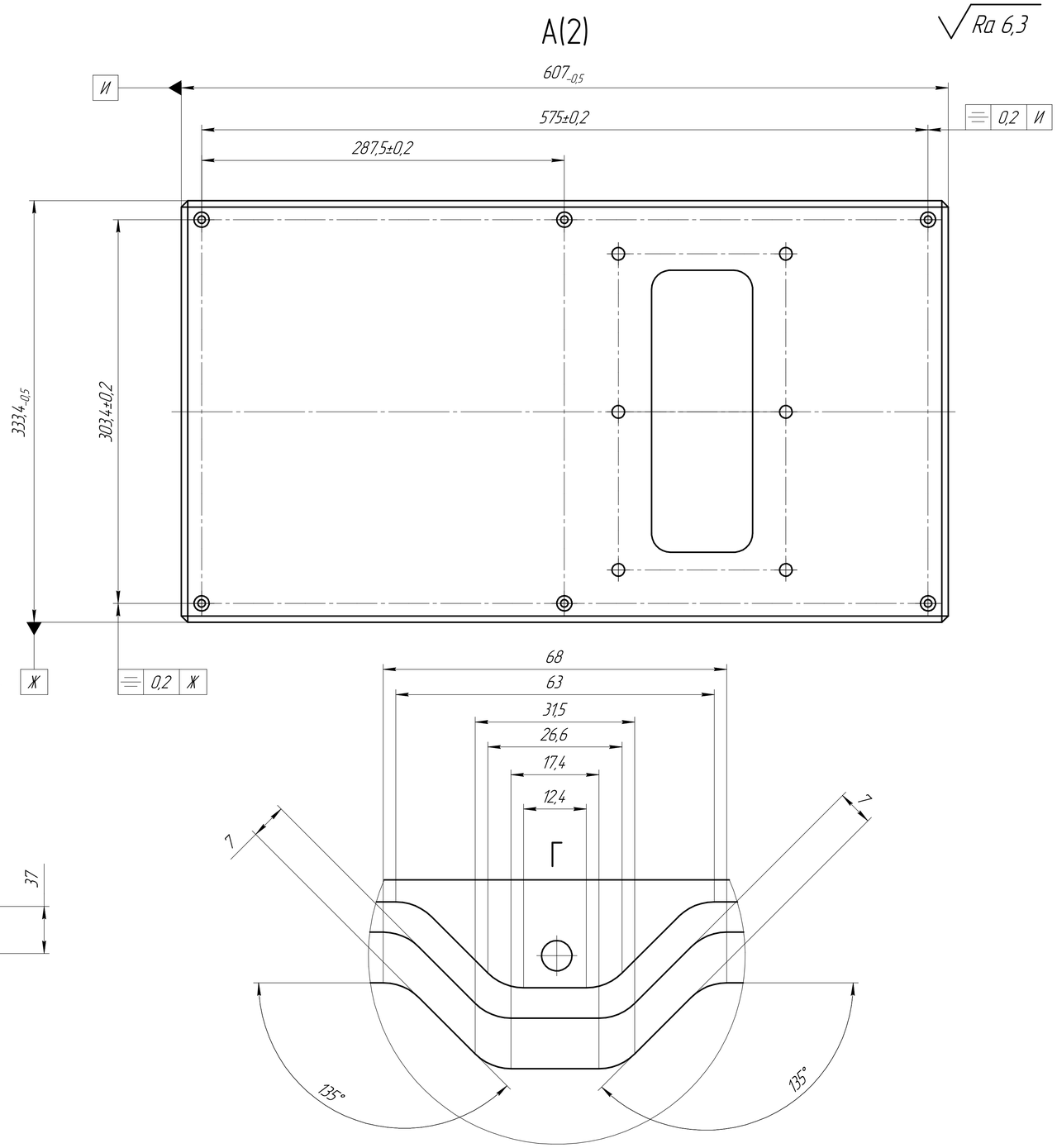

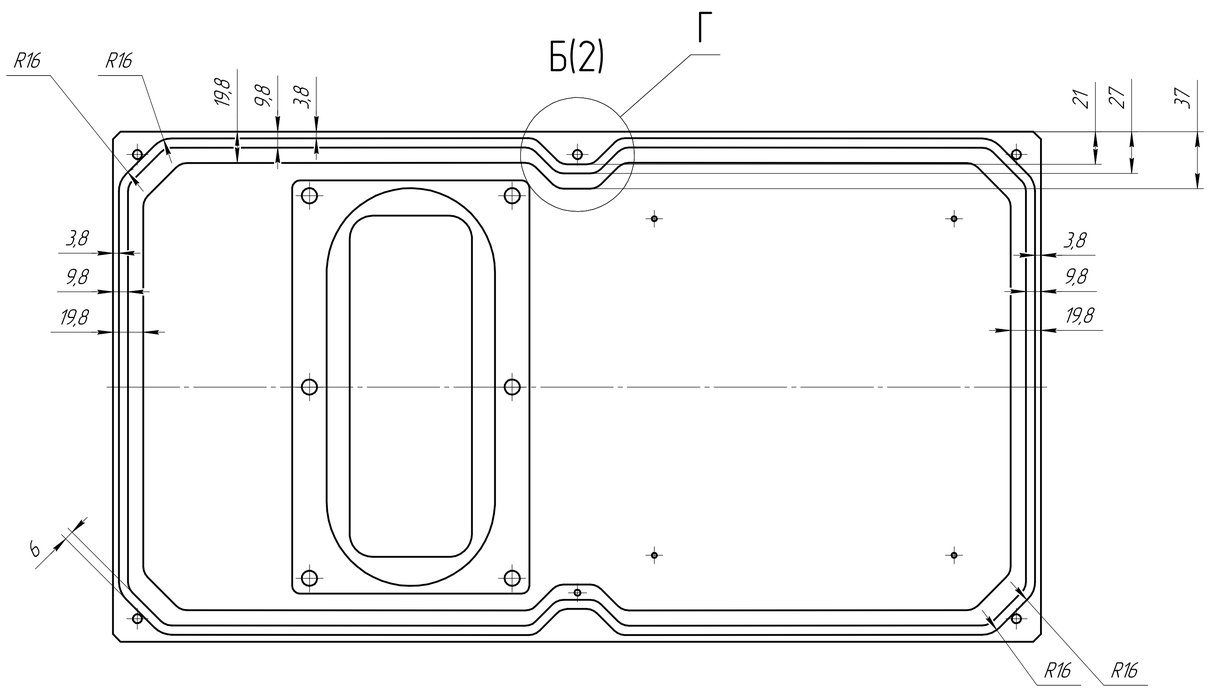

1 Неуказанные радиусы скруглений R10.
2 Покрытие: Ан. Окс. эмт/Эмаль ПФ-218ГС зеленовато- жёлтая. IV. ОМ3.
3 Остальные технические требования – по ОСТ4 ГО.070.014

					КП18.74.14.24.001			
Изм.	Лист	№ докум.	Подп.	Дата	Крышка	Лит.	Масса	Масштаб
Разраб.		Акулин					3,6	1:2
Пров.		Воробьев				Лист 1	Листов 2	
Т.контр.					Плита АМг5 ГОСТ 17232-99			
Н.контр.								
Утв.								

Перв. примен. КП18.301251.001
Справ. №
Подп. и дата
Инв. № дубл.
Взам. инв. №
Подп. и дата
Инв. № подл.

Копировал
Формат А1

КП18.741424.001

В

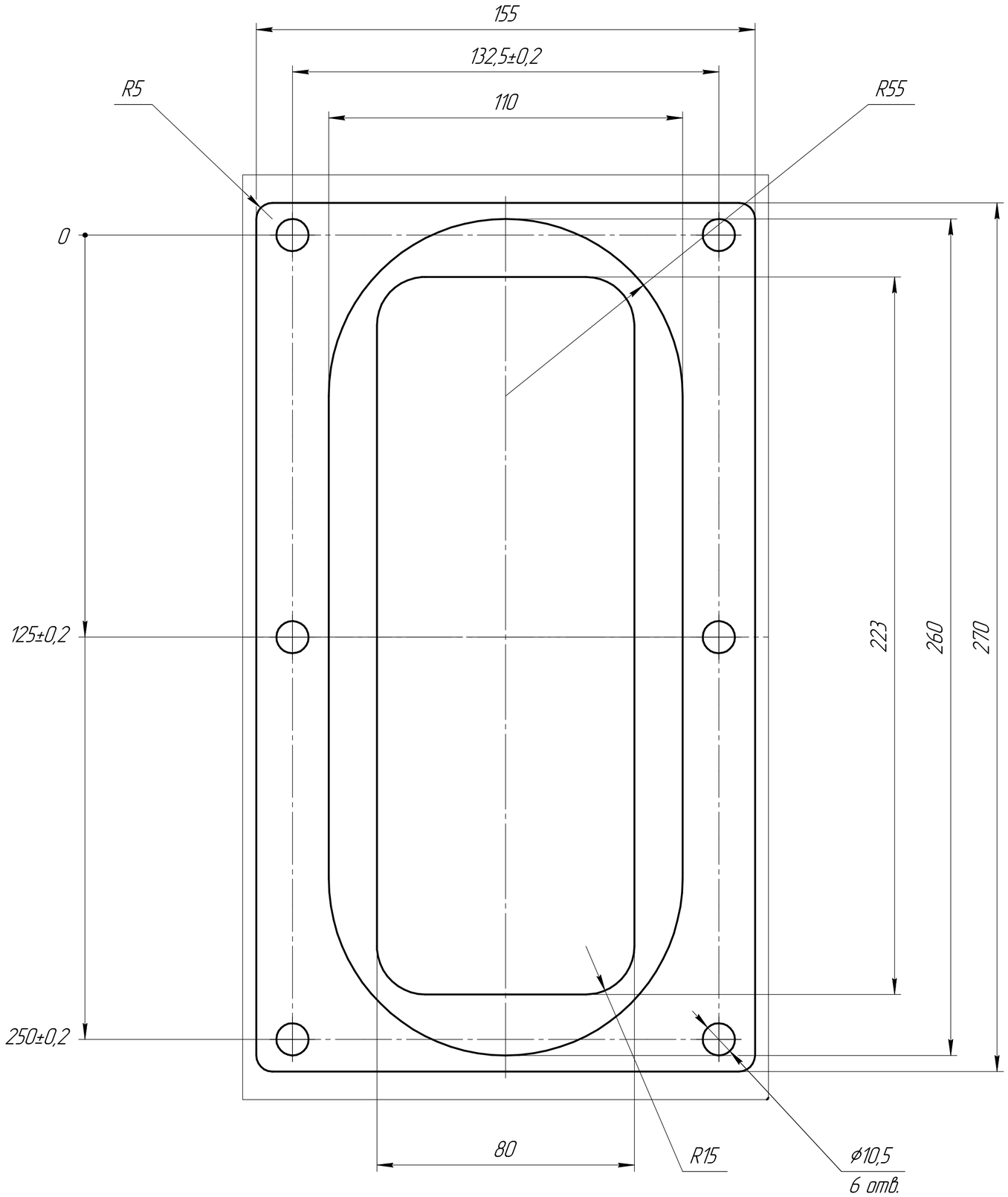

Д–Д(1)

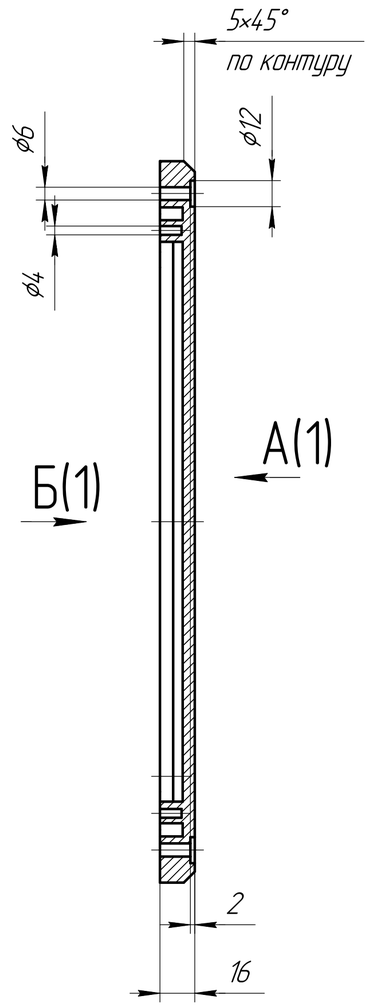

Е–Е(1)

Изм.	Лист	№ докум.	Подп.	Дата	КП18.741424.001	Лист 2

Копировал

Формат А2

Подп. и дата | Инв. № дубл. | Взам. инв. № | Подп. и дата | Инв. № подл.

КП18.754142.001

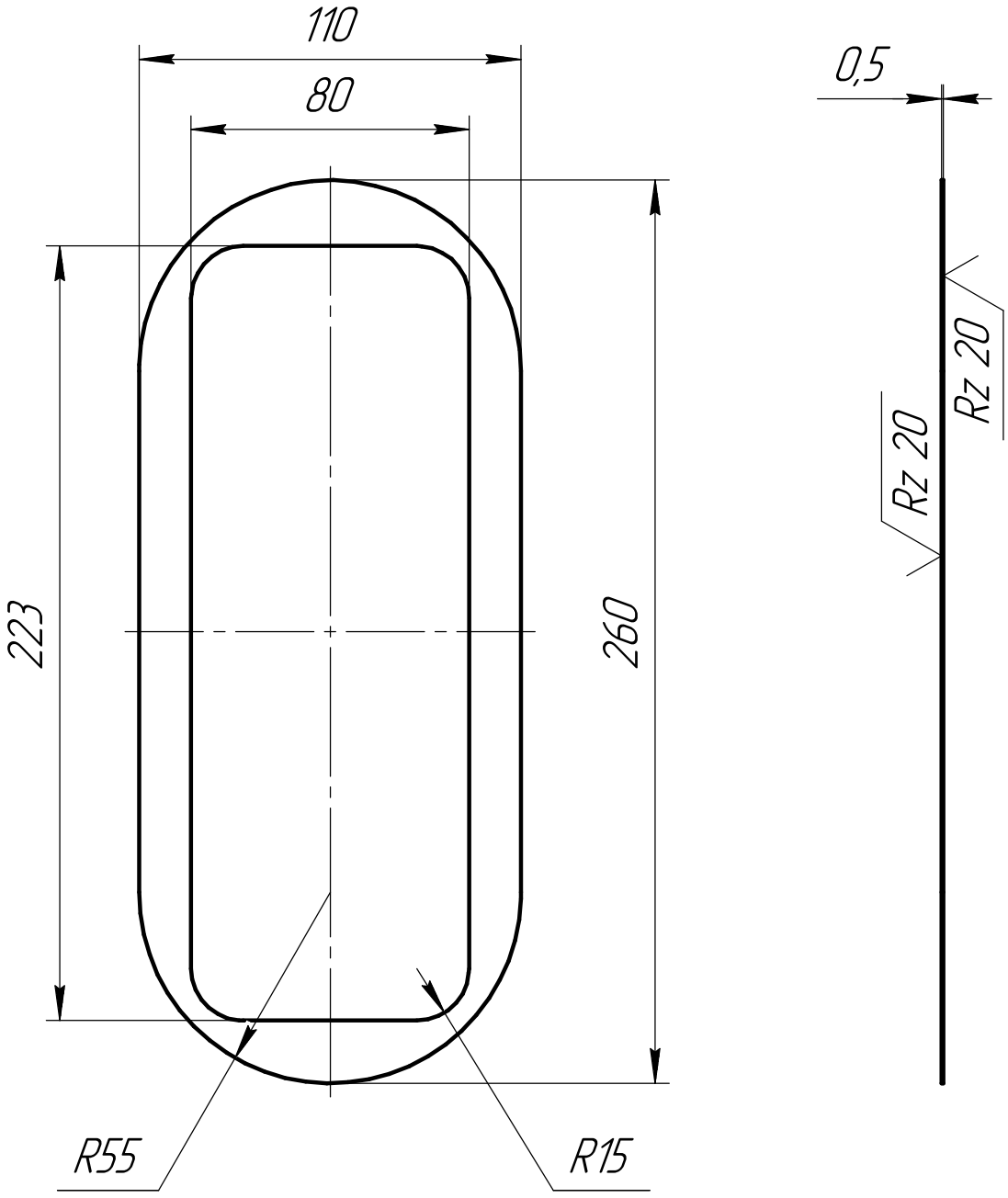

1 Технические требования по ОСТ4.ГО.070.014.

					КП18.754142.001		
Изм.	Лист	№ докум.	Подп.	Дата	Прокладка	Лит.	Масса: 0,03 / Масштаб: 1:2
Разраб.		Акулин				Лист	Листов 1
Пров.		Воробьев					
Т.контр.					Резина листовая техническая ГОСТ 7338-65		
Н.контр.							
Утв.							

Перв. примен. КП18.301251.001

Справ. №

Подп. и дата

Инв. № дубл.

Взам. инв. №

Подп. и дата

Инв. № подл.

Копировал

Формат А4